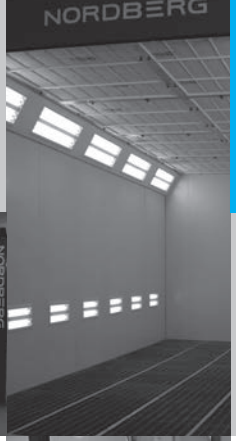

NORDBERG

ОБОРУДОВАНИЕ ДЛЯ СТАНЦИЙ
ТЕХНИЧЕСКОГО ОБСЛУЖИВАНИЯ

2020
A5

ver. 2

Подъемное оборудование

2-х стоечные подъемники 4-17
Траверсы 18
4-х стоечные подъемники 19-23
Ножничные подъемники 24-32
Мотоподъемники 33-34

Оборудование для работ с колесами

Шиномонтажные стенды легковые 35-45
Балансировочные стенды легковые 46-54
Балансировочные стенды грузовые 55
Шиномонтажные стенды грузовые 56-64
Вулканизаторы 65-66
Бустеры. Бортоотжиматель 67
Борторасширители 68-69
Азотный генератор для подкачки шин 70

Гидравлическое оборудование

Домкраты бутылочные 71
Домкраты подкатные 72-73
Домкраты с пневмоприводом 74-76
Домкраты для перемещения автомобилей 77-78
Прессы гидравлические 79-85
Краны гидравлические 86-87
Стойки трансмиссионные 88-89

Обслуживание систем и агрегатов

Стенд сход-развала 90-93
Замена масла 94-101
Замена тех. жидкостей 102-104
Специальные станки и установки 105-108
Стяжка пружин 109

Окрасочно-кузовной участок

Стапель 110-111
Рихтовочные растяжки. Цилиндры. Насосы 112-113
Сварочное оборудование 114-122
Окрасочно-сушильные камеры 123-125
Инфракрасные сушки 126-127

Компрессоры и пневматический инструмент

Компрессоры 128-134
Шланги воздушные 135-137
Воздушные фильтры 138-139
Пневмопереходники 140
Пневмоинструмент 141-145
Краскопульты 146
Заточные станки 147
Подкачка шин 148
Продувочные пистолеты. Пистолеты моющие 149

Общегаражное оборудование

Пусковые и зарядные устройства 150-151
Сверлильные станки 152
Сбор выхлопных газов 153-156
Инструментальная мебель 157
Пескоструйные установки 158-160
Установки для мойки деталей 161
Лампы переносные 162
Разное 163-165

NORDBERG

Подъемники 2-х стоечные

МОДЕЛЬ	N4120A-4T	N4121A-4T	N4120B-4T	N4121B-4T	N4125-4.5T	N4122A-5T
Г/п макс., кг	4000	4000	4000	4000	4500	5000
Синхронизация нижняя – Ш	Ш	Ш	Ш	Ш	Ш	Ш
Время подъема, сек.	≈55	≈55	≈54	≈55	≈40	≈60
Высота подъема (мин./макс.), мм	125–1800	104–1913	90–1850	110-1900	95–1945	110–1910
Высота подъемника, мм	2826	2824	2850	2824	2840	2850
Расстояние между стойками, мм	2806	2850	2900	2850	2800	3000
Длина подхватов (мин./макс.), мм	810–1100; 1040–1520	740–1150; 890–1390	800–1220	890-1390 740-1150	600–1250; 750–1500*	865–1700*
Напряжение питания, В	220 или 380				380	380
Потребляемая мощность, кВт	2,2	2,2	2,2	2,2	3,0	3,0
Проставки для рамных авто, мм	70 и 30	100	100	100	80 и 35	100
Анкерные болты	+	+	+	+	–	+
Снятие стопоров	механ. с 2-х колонн	механ. с 2-х колонн	механ. с 2 колонн**	механ. с 2 колонн	электр. с 1 колонны	электр. с 1 колонны
Вес подъемника	628 кг	614 кг	657 кг	596 кг	835 кг	1113 кг

* 3-х секционные подхваты
** Опционально электроспопора

МОДЕЛЬ	N4121H-4T	N4120H-4T	N4120H-4T_E	N4120H1-4T	N4120H1-4T_E	N4125H-4.5T	N4122H-5T	N4122H-6T
Г/п макс., кг	4000	4000	4000	4000	4000	4500	5000	6000
Синхронизация верхняя – П	П	П	П	П	П	П	П	П
Время подъема, сек.	≈55	≈45	≈45	≈45	≈45	≈40	≈55	≈60
Высота подъема (мин./макс.), мм	110–1910	110–1910	110–1910	110–1910	110–1910	100–2000	110–1900	110–1910
Высота подъемника, мм	3630	3600	3600	4000	4000	3860, 4460**, 5060**,	4050, 4250	4500, 4800**
Расстояние между стойками, мм	2850	2890	2890	2890	2890	3200	3000	3100
Длина подхватов (мин./макс.), мм	740–1115, 890–1390	800–1220	800–1220	800–1220	800–1220	900–1750*	790–1500*	950-1900*
Напряжение питания, В	220 или 380					380	380	380
Потребляемая мощность, кВт	2,2	2,2	2,2	2,2	2,2	3,0	3,0	3,0
Проставки для рамных авто, мм	100	100	100	100	100	80 и 35	100	100
Анкерные болты	+	+	+	+	+	–	+	–
Снятие стопоров	механ. с 2-х колонн	механ. с 2-х колонн	электр. с 1 колонны	механ. с 2-х колонн	электр. с 1 колонны	электр. с 1 колонны	механ. с 1 колонны	электр. с 1 колонны
Вес подъемника	680 кг	682 кг	684 кг	714 кг	716 кг	965 кг	1013 кг	1430 кг

* 3-х секционные подхваты
** Опционально увеличение высоты подъемника

N4120A-4T

1 год гарантии

4000 кг	1800 мм	55 сек	220/380 В
628 кг	125 мм	50 сек	2,2 кВт

Асимметричная конструкция подхватов

- Электрогидравлический привод
- Манжеты цилиндров протестированы на более чем 5000 циклов подъема-опускания
- Классическая конструкция механических стопоров со снятием на каждой каретке
- Разблокировка подхватов при опускании в крайнее положение
- Система защитных клапанов предотвращает резкое опускание автомобиля при повреждении шлангов
- Защита от повреждения электрогидравлики при превышении предельно допустимой нагрузки или достижении максимальной высоты подъема

- В комплект входят проставки для рамных авто высотой 30 и 70 мм, анкерные болты M20x200

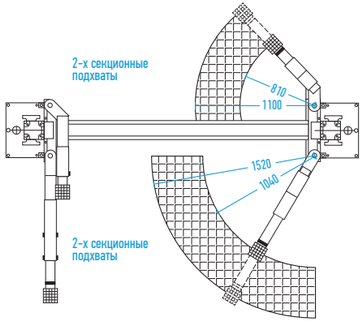

Цилиндр

8 проставок:
4 - 30 мм,
4 - 70 мм

Резиновые накладки

Гидростанция

МОНТАЖ И ЭКСПЛУАТАЦИЯ только квалифицированным персоналом

N4121A-4T

1 год гарантии

4000 кг	1913 мм	55 сек	220/380 В
614 кг	104 мм	50 сек	2,2 кВт

Асимметричная конструкция низкопрофильных подхватов

Усиленная каретка нового образца, с размещенными внутри подхватами, позволила сократить минимальную высоту и увеличить эксплуатационный ресурс

- Классическая конструкция механических стопоров со снятием на каждой каретке
- 2-х секционные подхваты
- Увеличены предел нагрузки на подъемную цепь и подшипники подъемного механизма
- Предохранительный клапан защищает систему от разрыва в случае превышения нагрузки

- В комплект входят проставки высотой 100 мм для рамных автомобилей и анкерные болты M18x180

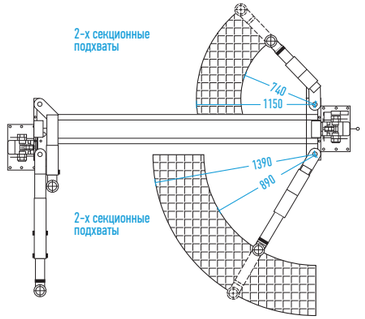

Резьбовые насадки

Усиленная каретка

В комплект входят проставки 100 мм

Резиновая защита дверей автомобиля

Позволяет регулировать высоту разблокировки подхватов

МОНТАЖ И ЭКСПЛУАТАЦИЯ только квалифицированным персоналом

N4121B-4T

new

1 год гарантии

4000 кг | max 1900 мм | 55 сек | 220/380 В

596 кг | min 110 мм | 55 сек | 2,2 кВт

Симметричные прямые подхваты с разблокировкой в нижнем положении

Рекомендуем

- Снятие с замков осуществляется с двух сторон
- Цельная конструкция колонн обеспечивает максимальную устойчивость
- Комплектующие гидроцилиндров проходят строжайший контроль качества
- В комплекте анкерные болты M20x200
- Резиновые отбойники для дверей

МОНТАЖ И ЭКСПЛУАТАЦИЯ только квалифицированным персоналом

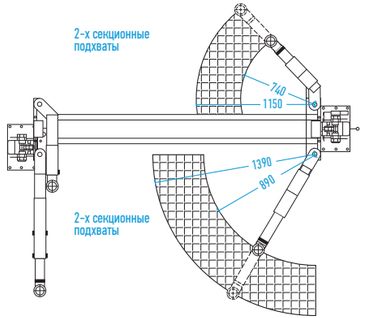

Резьбовые насадки

Усиленная каретка

В комплект входят проставки 100 мм

Резиновая защита дверей автомобиля

Позволяет регулировать высоту разблокировки подхватов

N4120B-4T

2 года гарантии

4000 кг | max 1850 мм | 54 сек | 220/380 В

628 кг | min 90 мм | 49 сек | 2,2 кВт

Симметричная конструкция низкопрофильных подхватов

Рекомендуем

- Опционально снятие электромоторами
- Гидравлические цилиндры изготовлены из качественных компонентов
- 2-х секционные подхваты
- Толщина стали до покраски 5 мм
- Система механических стопоров с ручным снятием на каждой каретке
- Усиленные каретки и тросы синхронизации
- В комплект входят проставки для рамных автомобилей высотой 100 мм и анкерные болты M20x200

МОНТАЖ И ЭКСПЛУАТАЦИЯ только квалифицированным персоналом

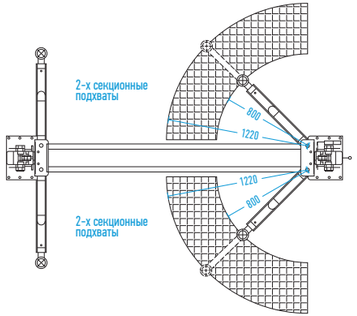

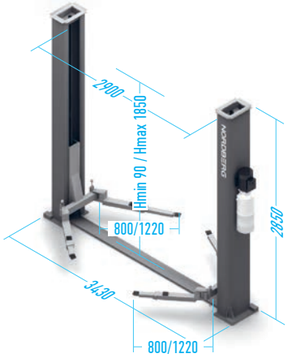

Опционально: возможность комплектации подъемника с электростопорами

Защитный короб для тросов и шланга

Резьбовые насадки

Резиновая защита дверей автомобиля

Надежная конструкция

В комплекте проставки для рамных авто высотой 100 мм

N4125-4.5T

1 год гарантии

PRO

4500 кг | max 1945 мм | 54 сек | 380 В

835 кг | min 95 мм | 35 сек | 3,0 кВт

Совершенно новый подъемник разработанный инженерами Мондолфо Ферро, Италия с опытом работы более 35 лет

- Система электромагнитных стопоров с электронным управлением
- 4 дополнительных ребра жесткости на колоннах подъемника
- Увеличенная толщина основания колонн
- Шторка в колонне для защиты тросов, цепей и цилиндров
- Резиновая защита дверей автомобиля
- В комплекте проставки 35 и 80 мм
- Усиленные подхваты с минимальной начальной высотой
- Гидростанция размещена наверху для безопасности и эргономичности

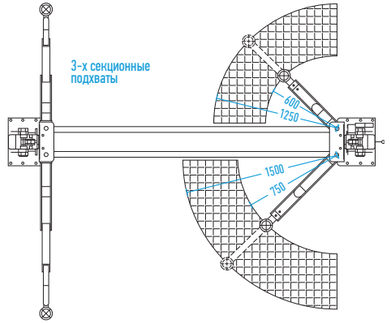

МОНТАЖ И ЭКСПЛУАТАЦИЯ только квалифицированным персоналом

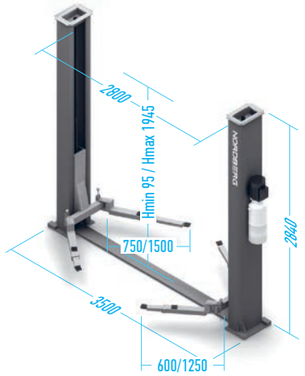

Резьбовые насадки

Четыре дополнительных ребра жесткости

Электронное управление

Мощное основание

В комплекте: проставки 100 мм (4 шт.)

N4122A-5T

1 год гарантии

5000 кг | max 1910 мм | 60 сек | 380 В

1113 кг | min 110 мм | 55 сек | 3,0 кВт

Сверхмощный подъемник с грузоподъемностью до 5 тонн

- Увеличенный диаметр штока и корпуса гидроцилиндров
- Дополнительные усилители на каретке и лапах, а также площадках роликов синхронизации
- Управление с пульта
- Гидростанция размещена наверху для безопасности и эргономичности
- Система электромагнитного снятия стопоров
- Усиленные тросы синхронизации
- Пластины-основания увеличенной толщины
- Резиновая защита для дверей автомобиля
- В комплекте проставки 100 мм для рамных автомобилей

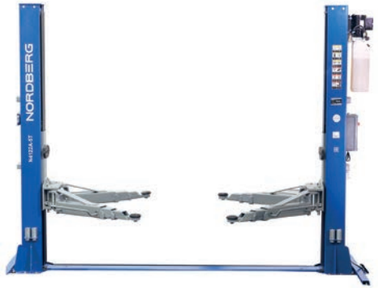

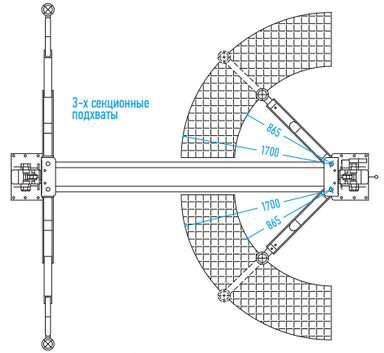

МОНТАЖ И ЭКСПЛУАТАЦИЯ только квалифицированным персоналом

Видеоролик

Балки-усилители крепления к бетонному основанию

3-х секционные подхваты

Усиленные каретки

Электронное управление

В комплекте: проставки 100 мм (4 шт.)

N4120H-4T

1 год гарантии

4000 кг | max 1910 мм | 54 сек | 220/380 В

682 кг | min 110 мм | 49 сек | 2,2 кВт

Лучший выбор

- Симметричные подхваты с разблокировкой в нижнем положении
- Цельная конструкция колонн обеспечивает максимальную устойчивость
- Комплектующие гидроцилиндров проходят строжайший контроль качества
- В комплекте: проставки для рамных авто (4 шт.) и анкерные болты M20x200
- Резиновые отбойники для дверей
- **N4120H-4T_E** – с электроразблокировкой механических стопоров

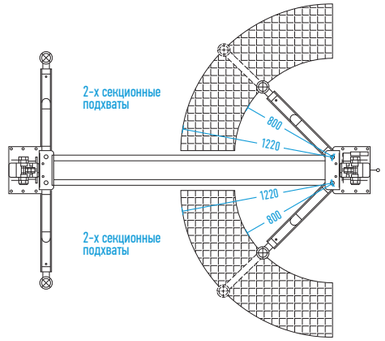

модель N4120H-4T_E с электростопорами

Надежная конструкция

В комплекте: проставки 100 мм (4 шт.)

Резиновая защита дверей автомобиля

Резьбовые насадки

МОНТАЖ И ЭКСПЛУАТАЦИЯ только квалифицированным персоналом

N4120H1-4T

1 год гарантии

4000 кг | max 1910 мм | 54 сек | 220/380 В

714 кг | min 110 мм | 49 сек | 2,2 кВт

Лучший выбор

- Высота подъемника 4000 см
- Надежная система механический стопоров с ручным снятием с 2-х колонн
- Зеркало штока гидравлического цилиндра хромированно и дополнительно отполировано
- Предохранительный клапан защищает систему от разрыва в случае превышения нагрузки
- Адаптеры для микроавтобусов и внедорожников в комплекте
- Разблокировка подхватов при опускании в крайнее положение
- Система защитных клапанов предотвращает резкое опускание автомобиля при повреждении шлангов
- Резиновые отбойники для дверей
- Возможность поставки с электро-разблокировкой механических стопоров
- Два мощных гидравлических цилиндра

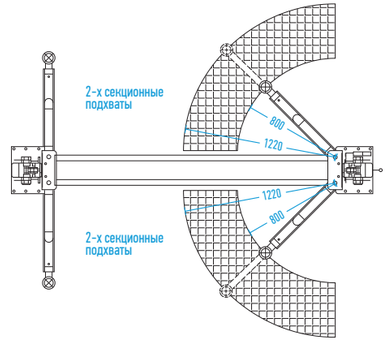

модель N4120H1-4T_E с электростопорами

Надежная конструкция

В комплекте: проставки 100 мм (4 шт.)

Резиновая защита дверей автомобиля

Резьбовые насадки

МОНТАЖ И ЭКСПЛУАТАЦИЯ только квалифицированным персоналом

N4121H-4T

new

1 год гарантии

4000 кг | max 1910 мм | 54 сек | 220/380 В

682 кг | min 110 мм | 49 сек | 2,2 кВт

Лучший выбор

- Асимметричная конструкция подхватов с минимальной высотой подъема
- Усиленная каретка нового образца, с размещенными внутри подхватами, позволила сократить минимальную высоту и увеличить эксплуатационный ресурс
- Классическая конструкция механических стопоров со снятием на каждой каретке
- 2-х секционные подхваты
- Увеличены предел нагрузки на подъемную цепь и подшипники подъемного механизма
- Предохранительный клапан защищает систему от разрыва в случае превышения нагрузки

- В комплект входят проставки высотой 100 мм для рамных автомобилей и анкерные болты М18х180

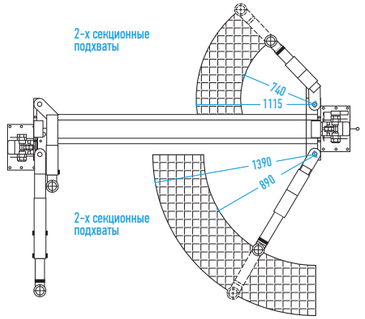

Опционально: возможность комплектации подъемника с электростопорами

Надежная конструкция

В комплекте: проставки 100 мм (4 шт.)

Резиновая защита дверей автомобиля

Резьбовые насадки

Позволяет регулировать высоту разблокировки подхватов

N4125H-4.5T

1 год гарантии

PRO

4500 кг | max 2000 мм | 40 сек | 380 В

965 кг | min 100 мм | 35 сек | 3,0 кВт

Совершенно новый подъемник разработанный инженерами Мондолфо Ферро, Италия с опытом работы более 35 лет

- Колонна внутри усилена дополнительными ребрами жесткости
- Система электромагнитных стопоров с электронным управлением
- Внутренняя (скрытая) часть подхватов намного длиннее аналогов на рынке. Гарантия надежности и безопасности при работе с тяжелыми автомобилями

МОДЕЛЬ	N4125H-4.5T	+Комплект удлинителей колонн 600 мм*	+Комплект удлинителей колонн 1200 мм*
Высота до ограничителя, мм	3860	4460	5060
Высота общая, мм – H	4000	4600	5200

* Опция

МОНТАЖ И ЭКСПЛУАТАЦИЯ только квалифицированным персоналом

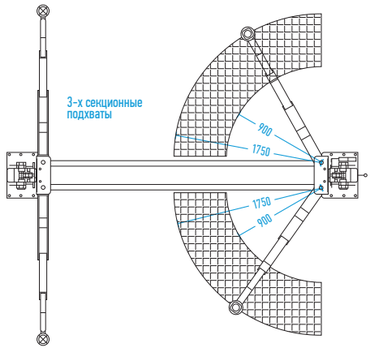

Четыре дополнительных ребра жесткости

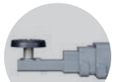
3-х секционные толстостенные подхваты

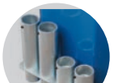
В комплекте проставки 35 и 80 мм

Пульт управления

Опция: комплект удлинителей 600 мм

Опция: комплект удлинителей 1200 мм

N4122H-5T

5000 кг | max 1900 мм | 55 сек | 380 В

1013 кг | min 110 мм | 55 сек | 3,0 кВт

1 год гарантии

Подъемник с грузоподъемностью 5000 кг с верхней синхронизацией

3-х секционные подхваты

- Высота подъемника 4050 мм с возможностью увеличить высоту колонн до 4250 мм
- Симметричная конструкция удлиненных усиленных 3-х секционных подхватов
- Увеличенная ширина между стойками
- Усовершенствованная конструкция каретки
- Ограничитель подъема для предотвращения повреждения крыши автомобиля
- В комплект входят проставки для рамных автомобилей 100 мм

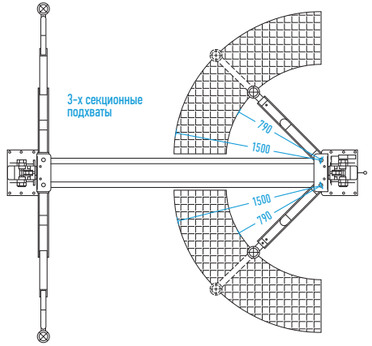

* Возможно увеличить высоту колонн до 4250 мм

Ограничитель подъема

3-х секционные подхваты

Снятие со стопоров с одной колонны

Усиленные каретки

В комплекте проставки 100 мм

МОНТАЖ И ЭКСПЛУАТАЦИЯ только квалифицированным персоналом

N4122H-6T

6000 кг | max 1910 мм | 60 сек | 380 В

1430 кг | min 110 мм | 55 сек | 3,0 кВт

1 год гарантии PRO

Подъемник с грузоподъемностью 6000 кг с верхней синхронизацией

- Электростопора
- Симметричные 3-х секционные подхваты
- Ограничитель подъема для предотвращения повреждения крыши автомобиля
- Два мощных гидравлических цилиндра
- Управление с пульта
- Резиновые защитные отбойники для дверей
- В комплекте проставки для рамных авто 100 мм
- Шторка в колонне для защиты тросов, цепей и цилиндров

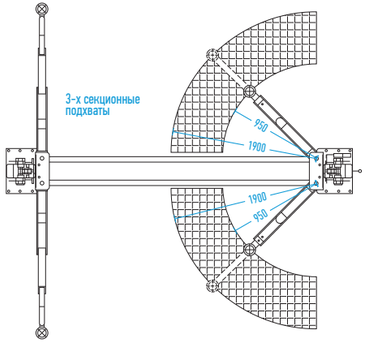

* Возможно увеличить высоту колонн до 4800 мм, но необходимо установка удлиненного троса (опция)

Видеоролик

3-х секционные подхваты

Резиновая защита фиксаторов подхватов

Электронное управление

Резиновая защита дверей автомобиля

В комплекте: проставки 100 мм (4 шт.)

МОНТАЖ И ЭКСПЛУАТАЦИЯ только квалифицированным персоналом

Траверсы – канавные домкраты

1 год гарантии

Универсальные траверсы.
Могут быть установлены как на ножничные, 4-х стоечные подъемники, так и на яму

N423A — 2 т, пневмонасос

N433A — 3 т, пневмонасос

N423 — 2 т, ручной насос

N433 — 3 т, ручной насос

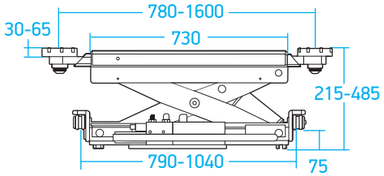

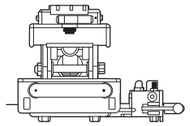

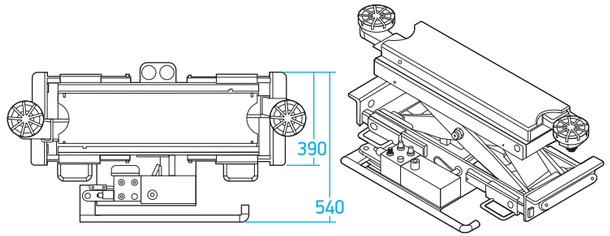

В комплект входят винтовые насадки 35 мм – 2 шт., проставки 70 мм – 2 шт.

Пневмонасос на траверсах N423A, N433A

В комплекте проставки

В комплекте винтовые насадки

Мощные стопоры

Подъемники 4-х стоечные

МОДЕЛЬ	4440J	4445J*	4450	4450J
Подходит для сход-развала	+	-	+	+
Г/п, кг	4000	4500	5000	5000
Высота подъема мин/макс, мм	210-1800	200-1700	250-1750	250-1750
Высота подъемника, мм	2206	2225	2120	2120
Расстояние между трапами, мм	810-1130	800-1025	800-1025	800-1025
Длина подъемника, мм	5200	4650	5190	5790
Расстояние между колонн, мм	2910	2875	3000	3000
Траверса в комплекте	+	+	+	+
Анкерные болты	+	+	+	+
Вес	1459 кг	1197 кг	1527 кг	1544 кг

* для слесарных работ

4440J

1 год гарантии

МОНТАЖ И ЭКСПЛУАТАЦИЯ только квалифицированным персоналом

4000 кг | max 1800 мм

1459 кг | min 210 мм

Подъемник четырехстоечный с траверсой, г/п 4 тонны
NORDBERG 4440J_380V подходит для сход-развала

- В комплекте траверса г/п 2,5 тонн
- Регулировка расстояния между платформами в зависимости от типа транспортного средства. Расстояние между трапами от 810 до 1130 мм
- Заездные трапы, платформы и система стопоров, с помощью которой осуществляется фиксация автомобиля на высоте
- Оборудован сдвижными пластинами под задние колеса и местами для поворотных кругов с заглушками
- Надежная система замков безопасности
- В комплекте анкерные болты 16x120 мм

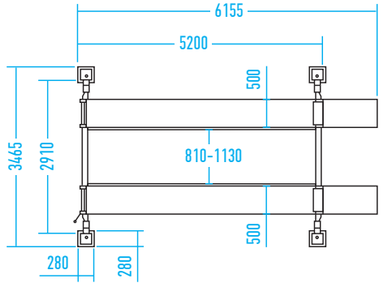

В комплекте траверса с управлением с гидростанции г/п 2,5 т

4445J

1 год гарантии

МОНТАЖ И ЭКСПЛУАТАЦИЯ только квалифицированным персоналом

4500 кг | max 1700 мм

1197 кг | min 200 мм

Идеальное решение для ремонта легковых авто, внедорожников, минивэнов и легких грузовиков

- Для слесарных работ
- Регулировка расстояния между платформами в зависимости от типа транспортного средства. Расстояние между трапами от 800 до 1025 мм
- Система механических стопоров на каждой колонне делает работу на подъемнике безопаснее, а обслуживание более простым
- Цельная конструкции платформы и отсутствие механических соединений
- В комплекте анкерные болты 16x120 мм

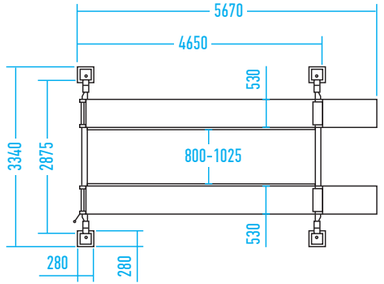

В комплекте траверса с управлением с гидростанции г/п 2 т

4450

1 год гарантии

МОНТАЖ И ЭКСПЛУАТАЦИЯ только квалифицированным персоналом

5000 кг | max 1700 мм

1527 кг | min 205 мм

Для проведения работ по регулировке углов установки колес на 3D стендах

- Регулировка расстояния между платформами в зависимости от типа транспортного средства
- Расстояние между трапами от 800/1025 мм
- Оборудован сдвижными пластинами под задние колеса и местами для поворотных кругов с заглушками
- В комплекте траверса г/п 2 т с управлением от гидростанции
- В комплекте анкерные болты 16х120 мм

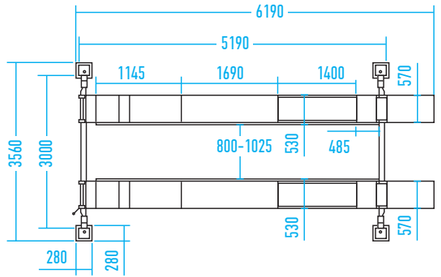

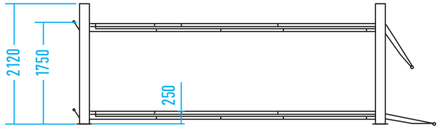

В комплекте траверса с управлением с гидростанции г/п 2 т

4450J

1 год гарантии

PRO

Надежный подъемник с грузоподъемностью 5 тонн и удлиненной платформой

МОНТАЖ И ЭКСПЛУАТАЦИЯ только квалифицированным персоналом

5000 кг | max 1750 мм

1544 кг | min 250 мм

Для проведения работ по регулировке углов установки колес на 3D стендах

- Ширина трапов 616 мм – позволяет работать даже с автомобилями имеющими 4 колеса на оси
- В комплекте траверса г/п 3 тонны, управление траверсой осуществляется с гидростанции
- В комплекте анкерные болты 16х120 мм
- Система электромагнитного управления стопорами
- Регулировка расстояния между платформами в зависимости от типа транспортного средства

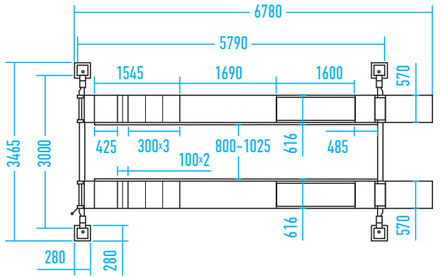

Стенды сход-развала 3D стр. 90

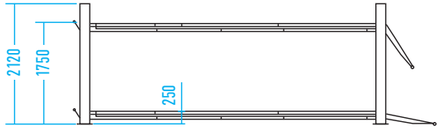

В комплекте траверса с управлением с гидростанции г/п 3 т

Подъемники ножничные

МОДЕЛЬ	N631L-3	N631-3,5	N634-4	N634-4,5	N635-4,5
Грузоподъемность, кг	3000	3500	4000	4500	4500
Ширина, мм	2020	1900	2140	2040	2040–2140
Высота подъема мин./макс., мм	105–1850	0–2050 *	180–1700	0–1850 *	0–1850 *
Время подъема, сек.	55	55	55	55	55
Питание, В	220/380	220/380	380	380	380
Потребляемая мощность, кВт	2,2	2,2	2,2	2,2	2,2
Подходит для сход-развала	–	–	+	+	+
Анкерные болты	M16*120	M16*120	M16*120	M16*120	M16*120
Вес подъемника	901 кг	952 кг	1470 кг	1508 кг	2023 кг

* Заглубляемая конструкция подъемника

Подъемники для шиномонтажных работ и зоны приемки

МОДЕЛЬ	N633-3	N632-3,0	N633-4,5
Грузоподъемность, кг	3000	3000	4500
Ширина, мм	1880	1810	1960
Высота подъема мин./макс., мм	100–620	115–960	100–620
Время подъема, сек.	25	30	20
Питание,	220/380	220/380	220/380
Потребляемая мощность,	2,2	2,2	2,2
Анкерные болты	M16*120	M16*120	M16*120
Вес подъемника, кг	409 кг	588 кг	466 кг

N631L-3

3000 кг *1 год гарантии*

МОНТАЖ И ЭКСПЛУАТАЦИЯ только квалифицированным персоналом

3000 кг | max 1850 мм | 220/380 В

55 сек | min 105 мм | 2,2 кВт

Устанавливается на пол, не требует фундаментных работ

- Для увеличения длины платформы шарнирные трапы могут быть зафиксированы горизонтально
- Точная гидравлическая синхронизация платформ
- Ручная система аварийного опускания
- Защита от резкого опускания
- Предназначен для подъема легковых автомобилей
- Подходит для шиномонтажных и слесарных мастерских
- Не подходит для рамных автомобилей и внедорожников
- В комплекте анкерные болты М16*120

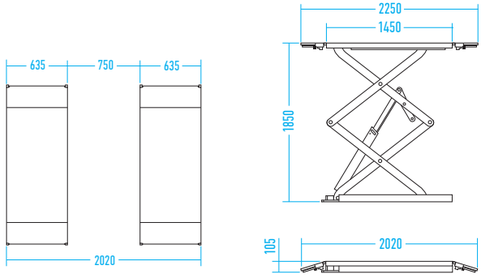

N631-3,5

1 год гарантии

МОНТАЖ И ЭКСПЛУАТАЦИЯ только квалифицированным персоналом

3500 кг | max 2050 мм | 220/380 В

55 сек | min 0 мм | 2,2 кВт

Позволяет максимально выгодно использовать имеющееся пространство

- Выдвижные консоли для машин с удлиненной базой
- Длина 1450–2050 мм
- Увеличенная высота подъема
- При нажатии кнопки подъема замки автоматически включаются в активное состояние
- Ручная система аварийного опускания
- Защита от резкого опускания
- Заглубляемая конструкция подъемника
- Требуется подключение к источнику сжатого воздуха для функционирования системы стопоров
- В комплекте анкерные болты М16*120

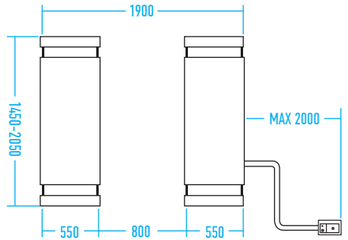

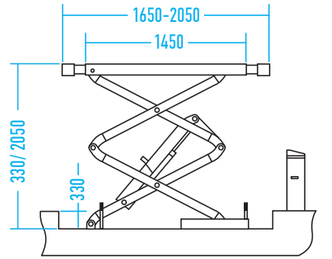

N634-4 new

1 год гарантии

МОНТАЖ И ЭКСПЛУАТАЦИЯ только квалифицированным персоналом

4000 кг	1700 мм	380 В
55 сек	180 мм	2,2 кВт

Удобство в использовании при шиномонтажных работах, ремонте ходовой части, замене масла и т.д.

- Пневматическа система безопасности
- Подходит для сход-развала
- Не требует заглубления при установке
- Колонны не заслоняют мишени
- Возможность опускания подъемника при аварийном отключении электроэнергии
- Платформы с нишами для поворотных кругов и сдвижными пластинами;
- Дополнительные заездные трапы входят в стандартную комплектацию
- В комплекте анкерные болты M16*120

Стенды сход-развала 3D стр. 90

ОПЦИЯ:

1 Траверсы (стр. 18)

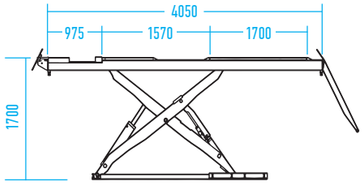

N634-4,5

1 год гарантии

МОНТАЖ И ЭКСПЛУАТАЦИЯ только квалифицированным персоналом

4500 кг	1850 мм	380 В
55 сек	0 мм	2,2 кВт

Для проведения работ по регулировке углов установки колес на 3D стендах и слесарных работ

- Позволяет поднимать автомобили средних и больших размеров
- Возможность механического спуска подъемника при аварийном отключении электроэнергии
- Сверхнадежная стопорная система из толстолистовой стали с двойным фиксатором и съемом пневмоцилиндров, установленная на каждой платформе, гарантирует безопасность использования
- Заглубляемая конструкция позволяет эксплуатировать с автомобилями с минимальным клиренсом
- Отсутствие колонн полностью снимает ограничения в выборе стенда сход-развала

СТЕНДЫ 3D СХОД-РАЗВАЛА СТР. 90

ОПЦИЯ:

1 Траверсы (стр. 18)

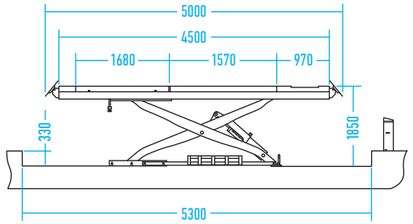

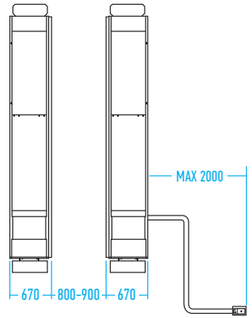

ОПЦИОНАЛЬНО ТР2

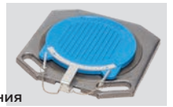

Круги поворотные для развала-схождения

N635-4,5T

1 год гарантии

МОНТАЖ И ЭКСПЛУАТАЦИЯ только квалифицированным персоналом

4500 кг | max 1850 мм | 380 В

55 сек | min 0 мм | 2,2 кВт

Для проведения работ по регулировке углов установки колес на 3D стендах и слесарных работ

- Двухуровневая система подъема, второй уровень – 450 мм
- Подходит для всех типов работ
- Пневматическая система безопасности
- Возможность механического спуска подъемника при аварийном отключении электроэнергии
- Управление при помощи стационарного пульта
- Заглубляемая конструкция подъемника позволяет экономить место
- Грузоподъемность 2-го уровня – 3 тонны
- Отсутствие колонн полностью снимает ограничения в выборе стенда сход-развала и значительно экономит полезное пространство
- В комплекте анкерные болты М16*120

3D

Стенды сход-развала 3D стр. 90

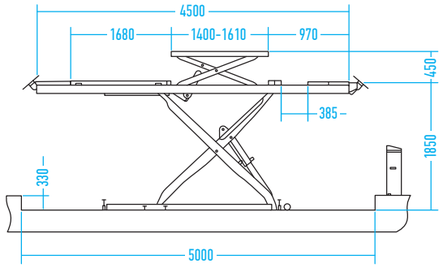

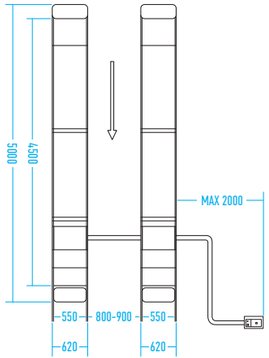

N632-3,0

1 год гарантии

МОНТАЖ И ЭКСПЛУАТАЦИЯ только квалифицированным персоналом

3000 кг | max 960 мм | 220/380 В

30 сек | min 115 мм | 2,2 кВт

Подходит для проведения шиномонтажных работ и для зоны приемки

- Можно монтировать на полу помещений автомастерских, а также вне помещений – под навесом
- Для увеличения длины платформы шарнирные трапы могут быть зафиксированы горизонтально
- Точная гидравлическая синхронизация платформ
- Ручная система аварийного опускания
- Защита от резкого опускания
- Напольный, не требует фундаментных работ
- За счет установленных колесиков можно перемещать по полу автомастерских
- В комплекте анкерные болты М16*120

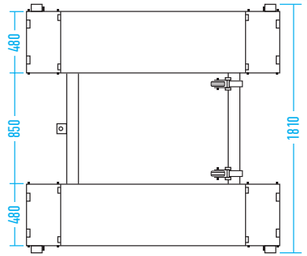

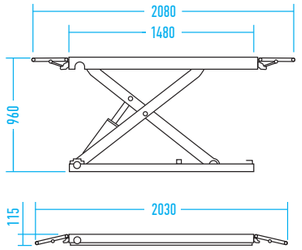

N633-3

3000 кг

1 год гарантии

N633-4,5

4500 кг

МОНТАЖ И ЭКСПЛУАТАЦИЯ только квалифицированным персоналом

3000 кг / 4500 кг | max 620 мм | 220/380 В

25 сек / 55 сек | min 100 мм | 2,2 кВт

Универсальный подъемник для шиномонтажных мастерских и зоны приемки. Может использоваться как мобильный и как стационарный с фиксацией к полу

- Увеличенная максимальная высота подъема до 620 мм
- Может быть как установлен стационарно, так и использован в качестве мобильного поста без проведения бетонных работ
- Низкий профиль (высота в сложенном состоянии 100 мм), что позволяет использовать для подъема автомобилей с низким клиренсом.
- Подходит для эксплуатации на шиномонтажных постах и в автосервисах.
- Автоматическая защита при подъеме с помощью стопоров
- Быстрый подъем и опускание
- В комплекте анкерные болты М16*120

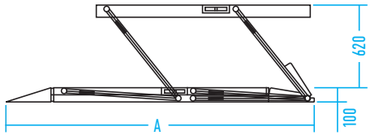

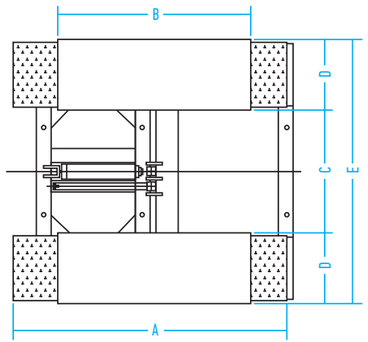

МОДЕЛЬ	N633-3	N633-4,5
Г/п, кг	3000	4500
A, мм	2030	2080
B, мм	1400	1500
C, мм	880	800
D, мм	500	580
E, мм	1880	1960

Подъемники для мототехники

1 год гарантии

N4M1

450 кг

ЗАПРЕЩАЕТСЯ использование во влажных помещениях (автомойки)

Мобильный подъемник для мотоциклов и скутеров

N4M4

Универсальный подъемник для мото и квадроциклов

N4M5

680 кг

МОДЕЛЬ	N4M1	N4M4	N4M5
Грузоподъемность, кг	450	680	680
Высота подъема мин./макс., мм	175-750	185-825	180-830
Привод	Гидравлический ножной + пневмопривод		
Габариты платформы, мм	2200 x 680	1995 x 1190 + 254 + 254	1995 x 1220 (с боковыми пластинами)
Технический люк	есть	1995 x 71 (1190 мм* с боковыми пластинами) + 254 + 254 мм	1950 x 710 мм (1220 мм* с боковыми пластинами)

N4M5 – фиксация колеса

N4M4 – фиксация колеса с защитным резиновыми накладками

Мотодомкраты и мотоподкаты

1 год гарантии

N32007

Мотодомкрат подкатной

500 кг

Видеоролик

- Высота подъема (мин/макс.) 135–430 мм
- Мобильный, на колесах
- Четыре точки опоры
- Ножной гидравлический привод

NMSR

300 кг

Мотоподкат для заднего колеса

- Устойчивый
- Позволяет быстро и легко самостоятельно поднять мотоцикл
- Удобен и прост в использовании
- Не требует специальных навыков

ЗАПРЕЩАЕТСЯ

использование во влажных помещениях (автомойки)

NMSF

300 кг

Мотоподкат для переднего колеса

Шиномонтажные стенды для легкового транспорта

МОДЕЛЬ		4638E	4638	4639.5 (4639)	4640(ID)	4641	4642	4643	4644
Тип		полуавтомат	полуавтомат	полуавтомат	автомат	автомат	автомат	автомат	автомат
Ø макс. колеса, мм		1040 / 41″	960 / 38″	1250 / 49″	1120 / 44″	1143 / 43″	1100 / 43″	1180 / 46″	1143 / 45″
Ø зажима внутренний, мм		305–610 / 12–24″*	305–585 / 12–23″*	330–660 / 13–26″*	305–610 / 12–24″*	355–660 / 14–26″*	350–695 / 14–27″*	406–762 / 16–30″*	355-711 / 14″–28″
Ø зажима внешний, мм		254–558 / 10–22″*	254–558 / 10–22″*	280–610 / 11–24″*	279–558 / 10–22"	304–584 / 12–23″*	320–645 / 13–25″*	381–736 / 15–29″*	304-660 / 12–26″*
Ширина колес, мм		76–355 / 3–14″	76–380 / 3–15″	76-330 / 3-13″	76-355 / 3-14″	76–406 / 3–16″	76–380 / 3–15″	76–380 / 3–15″	76–406 / 3–16″
Мощность,	**220В**	1,1	1,1	1,1		1,1			
кВт	**380В**	0,75	0,75	0,85	0,75	0,85	0,75	0,85	0,37
Возможность установки «третьей руки»		нет	есть	есть	есть	есть	есть	есть	есть
2 скорости		нет	нет	да	да	да**	да	да	нет
Взрывная подкачка				4639 – при помощи пистолета	ID– через зажимные кулачки				при помощи пистолета

* Не является параметром зажимаемых дисков!
** 2 скорости на станке 380В

4638E

1 год гарантии

Шиномонтажный станок для мастерских начального уровня

- Эргономичная конструкция и интуитивно понятное управление идеально подходят как для начинающих специалистов, так и для профессионалов
- Компактный дизайн позволяет размещать станок в небольших помещениях и мобильных шиномонтажах

OUT 305–610 мм / 12–24″

IN 254–558 мм / 10–22″

W 76–355 мм / 3–14″

D 1040 мм / 41″

В комплекте:

- Фильтр-лубрикатор
- Пистолет подкачки с монометром
- Монтажная лопатка
- Шланг спиральный
- 4 вставки продолговатые
- 4 вставки плоские

Регулируемая лапа отжима борта

Фильтр-лубрикатор

Рабочий стол

4638

2 года гарантии

Полуавтоматический шиномонтажный станок

OUT 305–585 мм / 12-23″

IN 254–558 мм / 10–22″

W 76–380 мм / 3–15″

D 960 мм / 38″

В комплекте:

- Фильтр-лубрикатор
- Пистолет для подкачки с манометром
- Монтировочная лопатка
- Защитные пластиковые накладки на зажимные кулачки
- Пластиковые вставки защиты легкосплавных дисков на монтажную лапу
- Емкость для монтажной пасты

ОПЦИЯ:

46H38

1 46H38 – Безмонтировочное устройство («Третья рука»)

Вспомогательное устройство «Третья рука» для ШМС для работы с широкими и низкопрофильными покрышками (EMT, RFT, CRS, DSST, PAX, и т.д.)

Видеоролик

4639.5

2 года гарантии *2-х скоростной*

Стенд для мастерских с высокой загруженностью. Идеально подходит для работы с большими колесами

- OUT 330–660 мм / 13–26″
- IN 280–610 мм / 11–24″
- W 76–330 мм / 3-13″
- D 1250 мм / 49″

- Анодированная защита рабочего стола от коррозии

ОПЦИЯ:

46H

1 46H – Безмонтировочное устройство («Третья рука»)

Видеоролик

Схема рабочего стола ШМС 4639.5
Диски от 11" до 26"

A – ВНЕШНИЙ ЗАХВАТ, B – ВНУТРЕННИЙ ЗАХВАТ

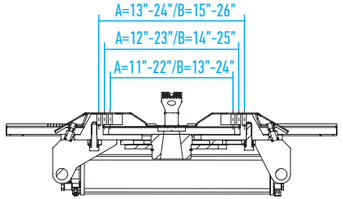

4639

2 года гарантии *2-х скоростной* PRO

Профессиональный стенд для мастерских с высокой загруженностью. Аналогичен 4639.5 вместе со встроенным в колонну приспособлением для взрывной накачки

- OUT 330–660 мм / 13–26″
- IN 280–610 мм / 11–24″
- W 76–330 мм / 3-13″
- D 1250 мм / 49″

В комплекте:

- Пластиковые вставки защиты легкосплавных дисков на монтажную лапу
- Защитные пластиковые накладки на зажимные кулачки
- Пистолет для подкачки с манометром
- Емкость для монтажной пасты
- Монтировочная лопатка
- Фильтр-лубрикатор

ОПЦИЯ:

46H

1 46H – «Третья рука»

46H39

2 46H39 – «Третья рука» в версии крепления на колонне

Регулируемая лапа отжима борта

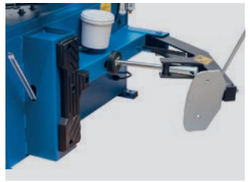

Накачка от блока

4640

2 года гарантии *2-х скоростной*

Автоматический шиномонтажный стенд.
Для мастерских с высоким объемом выполняемых работ

OUT 305–610 мм / 12–24″

IN 279–558 мм / 10–22″

W 76–355 мм / 3-14″

D 1120 мм / 44″

- 2 скорости вращения стола значительно увеличивают скорость выполнения работ
- Возможность комплектации стенда функцией взрывной подкачки, установки «Третьей руки» 46HD и безмонтировочного устройства 46HA
- Антикоррозийное покрытие рабочего стола, применение уплотнений пневмоцилиндров высочайшей износостойкости, металлических переходников и надежная конструкция рамы гарантируют длительный срок беспроблемной эксплуатации

В комплекте:

- Фильтр-лубрикатор
- Пистолет для подкачки
- Пластиковые вставки защиты легкосплавных дисков
- Защитные пластиковые колпачки – 4 шт.
- Держатель емкости
- Резиновая защита
- Монтировка

ОПЦИЯ:

46HA

1 46HA – Безмонтировочное устройство: подходит к станкам 4638, 4639, 4640ID, 4642

46HD

2 46HD – Безмонтировочное устройство («Третья рука»)

4640ID
ВЗРЫВНАЯ ПОДКАЧКА

4641

1 год гарантии *2-х скоростной**

Автоматический шиномонтажный станок

OUT 380–685 мм / 15–27″

IN 330–610 мм / 13–24″

W 76–380 мм / 3–15″

D 1180 мм / 46″

- Максимальный рабочий зажим 26"
- Идеально подходит для больших и широких шин, в том числе – низкопрофильных
- Высокотехнологичный двигатель с высокой полезной мощностью и КПД
- Усиленный рабочий стол и лапа отжима диска
- Откидная колонна для более быстрого позиционирования к колесу

* ручное переключение скоростей, только для версии с напряжением 380В

ОПЦИЯ:

46HR

1 46HR – Безмонтировочное устройство («Третья рука»)

Видеоролик

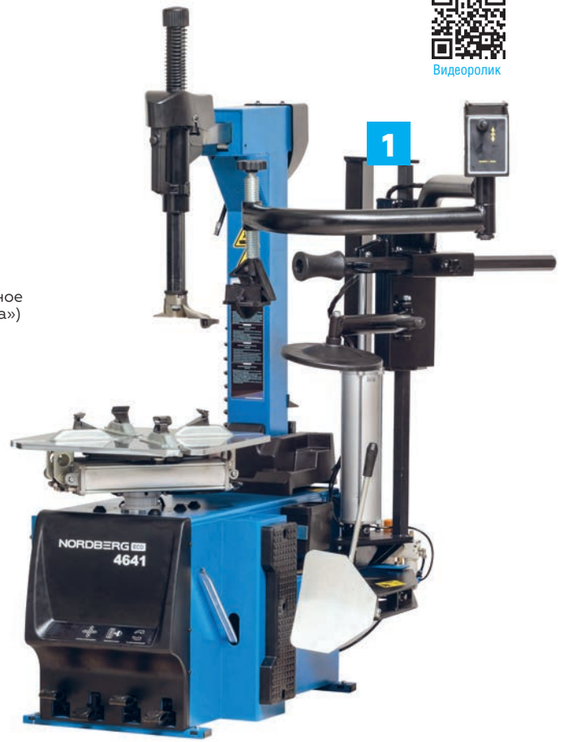

4642

2 года гарантии *2-х скоростной* **PRO**

Автоматический шиномонтажный стенд
Для мастерских с высоким объемом выполняемых работ

Напряжение питания: 380 В

OUT 350–695 мм / 14–27″

IN 320–645 мм / 13–25″

W 76–380 мм / 3–15″

D 1100 мм / 43″

- 2 скорости вращения стола значительно увеличивают скорость выполнения работ
- Скорость работы поворотного стола: 6,5 оборотов в минуту на 2-й скорости
- Кронштейн для пистолета подкачки на колонне гарантирует удобство эксплуатации
- Максимальная жесткость конструкции и зажимного стола
- Отбортовщик с регулировкой в двух положениях
- Полочка для инструмента

В комплекте:

- Фильтр-лубрикатор
- Пистолет для подкачки
- Пластиковые вставки защиты легкосплавных дисков
- Защитные пластиковые колпачки – 4 шт.
- Держатель емкости
- Резиновая защита
- Монтировка

Максимальный размер зажима колес

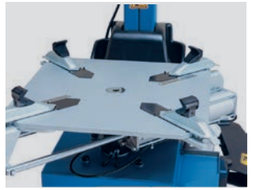

ОПЦИЯ:

46H42

1 46H42 – «Третья рука» для ШМС 4642

4643

2 года гарантии *2-х скоростной* **PRO**

Автоматический шиномонтажный стенд.
Для мастерских с очень высоким объемом выполняемых работ

Напряжение питания: 380 В

OUT 406–762 мм / 16–30″

IN 381–736 мм / 15–29″

W 76–380 мм / 3–15″

D 1180 мм / 46″

- 2 скорости вращения стола значительно увеличивают скорость выполнения работ
- Манометр для контроля уровня давления воздуха на монтажной стойке
- Ручка управления отжимной лапой и специальный лоток для хранения подручного инструмента находятся у оператора под рукой
- Усилие отжима кромки шины 2500 кг
- Качественное антикоррозионное покрытие рабочего стола
- Усиленная конструкция рамы и башни позволяет уверенно работать с шинами с жесткой боковиной
- Встроенная функция взрывной накачки значительно сокращают время проведения работ
- ***Возможности стенда могут быть расширены за счет установки «Третьей руки», безмонтировочного устройства 46HA***
- 2 цвета: синий и серый

В комплекте:

- Фильтр-лубрикатор
- Пистолет для подкачки
- Пластиковые вставки защиты легкосплавных дисков
- Защитные пластиковые колпачки – 4 шт.
- Держатель емкости
- Резиновая защита
- Монтировка

ОПЦИЯ:

46H43

1 46H43 – «Третья рука»

4644 new

1 год гарантии

Автоматический шиномонтажный станок NORDBERG 4644

Функция «Взрывная накачка» обеспечивает моментальную ПОСАДКУ шин НА ДИСК

- OUT 355–711 мм / 14–28″
- IN 304–660 мм / 12–26″
- W 76–406 мм / 3–16″
- D 1100 мм / 43″

- Предназначен для монтажа и демонтажа стандартных, низкопрофильных, камерных и бескамерных шин легковых автомобилей и легких грузовиков.
- Работает с дисками из различных сплавов. Для более эффективной работы применен четырехкулачковый самоцентрирующийся механизм поворотного стола, работающий от пневмопривода

ОПЦИЯ:

46HR44

1 46HR44 – «Третья рука» для ШМС 4644

Операции, выполняемые с помощью 46HR44:

- Отжим низкопрофильных шин
- Опрессовка
- Монтаж низкопрофильной резины

В комплекте:

- Фильтр-лубрикатор
- Пистолет для подкачки
- Пластиковые вставки защиты легкосплавных дисков
- Защитные пластиковые колпачки – 4 шт.
- Держатель емкости
- Резиновая защита
- Монтировка

Опции для шиномонтажных станков

C-M-03000000

Адаптер мото для 4639/4639.5/4642 (4 шт./комплект)

C-21-8000002

Головка монтажная мото

CT-S-0500000

Прижимной рычаг для борта шины

C-54-8000005

Накладка для зажимных кулачков

C-54-8000019

Кожух пластиковый на монтировку

5509019

Накладка удлиненная на зажимные кулачки для 4638/4639/4640

C-54-1300014

Вставка защитная в монтажную головку (на ролик)

CT-S-0200002

Накладка на диск под монтажку

X000053

Кожух защитный на отжимную лопатку

В каталоге представлена малая часть ассортимента.
Имеются практически все аксессуары.

Обращайтесь к вашему дилеру

Балансировочные стенды для легкового транспорта

МОДЕЛЬ	4523C	4524C	4523N	4523N1	4525	4523A	4523PA
Ø колеса, мм	915 / 36″	1000 / 39″	915 / 36″	915 / 36″	1100 / 43″	915 / 36″	1100 / 43″
Ø диска, мм	255–610 / 10–24″	255–610 / 10–24″	255–610 / 10–24″	255–610 / 10–24″	255–711 / 10–28″	255–711 / 10–28″	255–711 / 10–28″
Ширина диска, мм	40–510 / 1,5–20″	40–510 / 1,5–20″	40–510 / 1,5–20″	40–510 / 1,5–20″	40–510 / 1,5–20″	40–510 / 1,5–20″	40–510 / 1,5–20″
Измерение дистанции	ручное	ручное	автомат	автомат	автомат	автомат	автомат
Измерение Ø диска	ручное	ручное	автомат	автомат	автомат	автомат	автомат
Измерение ширины диска	ручное	ручное	ручное	ручное	ручное	автомат	автомат
Ø вала, мм	36	40	40	40	40	40	40
Фиксация вала	педаль	нет	педаль	электро	педаль	педаль	электро
ЖК-монитор	–	–	–	–	–	есть	есть
Электропитание 220В, Вт	370	250	200	200	90	180	90
Макс. вес колеса, кг	65	65	65	65	70	65	70
Моторежим	–	+	–	+	+	+	+

Опции для балансировочных стендов

ALTR36 /ALTR40

Комплект (конус+шайба) для малых грузовиков, Ø вала 36/40 мм, подходит на все станки Nordberg

Комплект ALTR41

конус+шайба для малых грузовиков. Для станков 4523N1, 4523P, 4523PA

Мотоадаптер

Шайба для малых грузовиков

Ø вала 40 мм

Конус, Ø40 мм ТВ-P-0300033 (ТВ-P-0300012)

Размер: Ø 74–108 мм

Адаптер универсальный

Ø вала 40 мм B-W-0700000 подходит для станков 4524A, 4524E, 4525E, 4525, 4525A

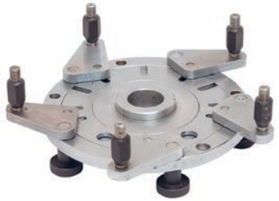

Гайка быстрозажимная 45haw

резьба 36 мм x 3мм,
резьба 40 мм x 3 мм,
резьба 40 мм x 4 мм

Гайка барашковая для 45TRK

резьба: 42x3 мм

Универсальный адаптер

5 лучевой + 4 лучевой (комплект) Nordberg B-P.02.20.0 для грузового балансировочного станка

4523C

1 год гарантии

Балансировочный станок с ручным вводом параметров

- Оснащен педалью фиксации вала
- Диаметр вала – 36 мм
- Полностью переработанная верхняя крышка стенда имеет значительно улучшенную эргономику
- Только необходимый функционал без дополнительных электронных компонентов
- 5 встроенных программ: Static, ALUS, ALU1, ALU2, ALU3
- Управление простое, интуитивно понятное с ручным вводом всех параметров
- Простой процесс пользовательской калибровки поможет поддерживать необходимую точность измерений
- Нет моторежима

В комплекте:

- Кожух
- Балансировочные клещи
- Калибровочный грузик 100 г
- Комплект конусов
- Быстрозажимная гайка
- Кронциркуль
- Инструкция на русском языке

Видеоролик

Калибровка Видео

- 915 мм / 36"
- 255–610 мм / 10–24"
- 40–510 мм / 1,5–20"
- 65 кг

Линейка для измерения дистанции диска

Резьбовой вал 36 на 3 мм

Комплектация станка

4524C

1 год гарантии

Компактный корпус – идеальное решение для небольших помещений и мобильных шиномонтажей

- Диаметр вала 40 мм для более долговечной и точной работы
- Подпружиненная центральная часть фланца позволяет производить «прямую» установку колеса
- Электронные компоненты станка разработаны ведущими европейскими производителями.
- Только необходимый функционал обеспечивает простую и понятную работу и обслуживание станка
- 6 встроенных программ: Static, ALUS, ALU1, ALU2, ALU3, MOTO управление простое, интуитивно понятное с ручным вводом всех параметров
- Безконтактный магнитный концевик крышки

В комплекте:

- Кожух
- Балансировочные клещи
- Калибровочный грузик 100 г
- Комплект конусов
- Быстрозажимная гайка
- Кронциркуль
- Инструкция на русском языке

- 1000 мм / 39"
- 255–610 мм / 10–24"
- 40–510 мм / 1,5–20"
- 65 кг

Видеоролик

Панель управления с лотками для грузиков и инструмента

Опционально адаптер мотоколес

Комплектация станка

NORDBERG

4523N

1 год гарантии

Компактная и простая балансировка с микропроцессором обеспечивает выполнение всех работ

- Модель разработана для легкого и точного балансирования колес легковых автомобилей и легких грузовиков с весом колес до 65 кг
- Удобная панель обеспечивает легкую и точную работу
- Диаметр вала 40 мм
- Простой процесс пользовательской калибровки
- Педаль фиксации колеса для более удобного определения места установки груза

D	915 мм / 36"
D	255–610 мм / 10–24"
W	40–510 мм / 1,5–20"
KG	65 кг

Калибровка
Видео

В комплекте:

- Кожух
- Балансировочные клещи
- Калибровочный грузик 100 г
- Комплект конусов
- Быстрозажимная гайка
- Кронциркуль
- Инструкция на русском языке

Панель управления с лотками для грузиков и инструмента

Линейка для измерения дистанции диска

Комплектация станка

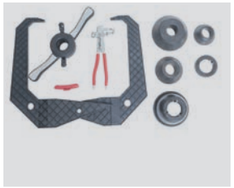

4523N1

1 год гарантии

Балансировочный станок с автоматическим вводом 2-х параметров

- Автоматический подвод к месту установки груза с отдельными кнопками выбора плоскостей
- Лазерный указатель места установки груза – линия "на 6 часов"
- Диаметр вала 40 мм
- Электронная линейка для автоматического ввода диаметра колеса и расстояния до колеса.
- Режим балансировки МОТО колес
- Простой процесс пользовательской калибровки
- Электронные компоненты нового поколения для ускорения вычислений и удобства работы на станке

D	915 мм / 36"
D	255–610 мм / 10–24"
W	40–510 мм / 1,5–20"
KG	65 кг

В комплекте:

- Кожух
- Балансировочные клещи
- Калибровочный грузик 100 г
- Комплект конусов
- Быстрозажимная гайка
- Кронциркуль
- Инструкция на русском языке

Панель управления с лотками для грузиков и инструмента

Резьбовой вал диаметром 40 мм

Комплектация станка

4525

2 года гарантии

PRO

- Автоматическая линейка для измерения дистанции и диаметра диска, а также установки самоклеющегося груза
- Боковая светодиодная подсветка для улучшения обзора оператора
- Педаль фиксации колеса для более удобной установки груза
- Программное обеспечение производства Италия
- Оборудован интерфейсом USB для установки обновленного программного обеспечения
- Встроенный стабилизатор напряжения
- Балансировочный вал диаметром 40 мм оснащен надежными подшипниками, что гарантирует высокую точность измерения, долговечность и низкий уровень шума при работе
- Безконтактный магнитный концевик крышки

D	1100 мм / 43"
D	255–711 мм / 10–28"
W	40–510 мм / 1,5–20"
KG	70 кг

В комплекте:

- Кожух
- Балансировочные клещи
- Калибровочный грузик 100 г
- Комплект конусов
- Быстрозажимная гайка
- Кронциркуль
- Инструкция на русском языке.

Оснащен подсветкой колеса

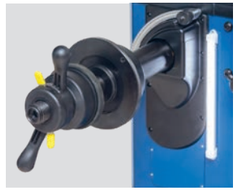

Держатели для конусов и кронциркуля

Комплектация станка

4523A

1 год гарантии

- Автоматическое измерение дистанции, диаметра и ширины диска
- LCD 17" экран высокой четкости с 3D-визуализацией всех операции при балансировке.
- Педаль фиксации колеса для более удобной установки груза
- LED-подсветка внутренней поверхности диска
- Лазерный указатель точки установки грузиков
- Возможность установки грузов «на 6 часов»
- Простой процесс калибровки
- Система самодиагностики неисправностей

D	915 мм / 36"
D	255–711 мм / 10–28"
W	40–510 мм / 1,5–20"
KG	65 кг

Калибровка
Видео

В комплекте:

- Кожух
- Балансировочные клещи
- Калибровочный грузик 100 г
- Комплект конусов
- Быстрозажимная гайка
- Кронциркуль
- Инструкция на русском языке

Оснащен подсветкой колеса

Держатели для конусов и кронциркуля

Комплектация станка

4523PA

2 года гарантии

PRO

- LCD дисплей
- Автоматический подвод к месту установки груза с отдельными кнопками выбора плоскостей
- Лазерный указатель места установки груза – линия "на 6 часов"
- Удобная панель обеспечивает легкую и точную работу
- Обновленная схемотехника платы питания минимизирует влияние перепадов напряжения на измерительный процесс и калибровочные данные
- Диаметр вала 40 мм
- Режим балансировки МОТО колес
- Простой процесс пользовательской калибровки

D	1100 мм / 43"
D	255–711 мм / 10–28"
W	40–510 мм / 1,5–20"
kg	70 кг

В комплекте:

- Кожух
- Балансировочные клещи
- Комплект конусов
- Быстрозажимная гайка
- Кронциркуль
- Инструкция на русском языке

Комплект конусов

Лазерный указатель места установки грузов

Комплектация станка

Балансировочные стенды для грузового транспорта

45TRKE *1 год гарантии*

45TRK *2 года гарантии*

Подходят для выполнения балансировки колес легковых автомобилей, грузовиков и автобусов с весом колеса до 150 кг

220 В

380 В

МОДЕЛЬ	45TRKE	45TRK
Диаметр диска, мм	330–610 / 13–24"	254–610 / 10-24"
Ширина диска, мм	140–510 / 5,5–20	38–510 / 1,5-20"
Диаметр вала	40″	42″
Измерение параметров	ручное	
Педаль тормоза	есть	
Макс. вес колеса, кг	150	
Макс. диаметр колеса, мм	1016 / 40"	1200 / 47"
Время измерения, сек.	8	7
Скорость вращения, об/мин	200	100–200
Электропитание, В	220В	380В

В комплекте:

Шиномонтажные стенды для грузового транспорта

МОДЕЛЬ	46TRKE	46TRK26	46TRK	46TRKE42*
2 скорости	нет	да	нет	да
Диаметр диска, мм	355,6–660,4 / 14–26″	355,6–660,4 / 14–26″	355,6–660,4 / 14–26″	355,6–1066,8 / 14–42″ (56″*)
Макс. ширина колеса, мм	780 / 31″	780 / 31″	1000 / 39″	1065 / 42″
Макс. диаметр колеса, мм	1600 / 63″	1600 / 63″	1600 / 63″	2311 / 91″
Макс. вес колеса,	500	500	1000	1200
Рабочее давление гидросистемы,	50–130	50–130	130–150	50–130
Мощность гидростанции 380 В, кВт	1,5	1,5	1,5	2,2
Мощность электромотора 380 В, кВт	1,8	1,8	1,8	2,2

* Опция: комплект расширителей для колес

Шиномонтажные стенды для грузового транспорта

МОДЕЛЬ	46TRK42	46TRK46**	46TRKE56
2 скорости	да	нет	нет
Диаметр диска, мм	355,6–1066,8 / 14–42″	355,6–1422,4 / 14–46″ (47-56″**)	355,6–1422,4 / 14–56″
Макс. ширина колеса, мм	1050 / 41″	1100 / 43″	1200 / 47″
Макс. диаметр колеса, мм	2300 / 90″	2300 / 90″	2500 / 98″
Макс. вес колеса, кг	1600	1500	2200
Рабочее давление гидросистемы, бар	130–150	130–150	130–150
Мощность гидростанции 380 В, кВт	2,2	1,5	4,0
Мощность электромотора 380 В, кВт	2,2	2,4	3,0

** В комплекте расширители для колес

Не предназначены для работы с колесами погрузочной техники.

46TRKE

1 год гарантии

НЕ ДЛЯ ПОГРУЗЧИКОВ

- 355,6–660,4 мм/ 14–26″
- 780 мм (31″)
- 1600 мм (63″)
- 500 кг

- В гидростанции применен насос гидравлической жидкости итальянской компании
- Быстрая смена положений отжимного диска и демонтажного наконечника
- Фиксация 4-мя зажимными кулачками
- Регулировка фиксации диска
- Подвижная инструментальная консоль
- Гидравлический привод с регулировкой давления

Гидравлическое оборудование произведено по итальянской технологии

Фиксация колеса зажимными кулачками

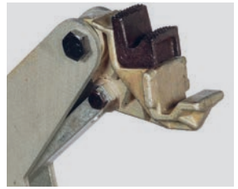

Опционально накладки

46TRK26

1 год гарантии

НЕ ДЛЯ ПОГРУЗЧИКОВ

2-х скоростной

Видеоролик

- 355,6–660,4 мм/ 14–26″
- 780 мм (31″)
- 1600 мм (63″)
- 500 кг

- Переносной пульт управления
- Максимальный вес колеса **до 500 кг**
- **2 скорости** вращения электродвигателя значительно сокращают время на смену шин
- **Усиленная рама** – нижняя платформа является единым целым, также добавлен расширитель платформы
- Размеры обслуживаемых дисков **14-26"**
- 3 позиции для фиксации инструментальной консоли на каретке позволяют значительно сократить время демонтажа шины
- Для максимальной безопасности фиксация консоли производится 2 крюками
- Массивная толстостенная конструкция рамы и рабочих приспособлений увеличивает устойчивость и жесткость конструкции станка

Комплектация станка

Гидростанция

В комплекте насадки для работы с легкосплавными дисками

46TRK

1 год гарантии

НЕ ДЛЯ ПОГРУЗЧИКОВ

Видеоролик

Универсальный шиномонтажный станок для монтажа/демонтажа бескамерных шин грузовиков, сельскохозяйственной техники и коммерческого транспорта.

- 355,6–660,4 мм/ 14–26″
- 1000 мм (39″)
- 1600 мм (63″)
- 1000 кг

- Полное соответствие Российским и Европейским стандартам качества
- Зажимные кулачки из закаленной стали, монтажный наконечник из инструментальной стали
- Удобный передвижной пульт управления с двойной защитой провода резиновой и металлической оплеткой
- Управление вращением с помощью педали позволяет рукам оператора оставаться свободными
- Конструкция рамы и силовых элементов имеет значительный запас прочности

Переносной пульт управления

Надежная фиксация 4-мя зажимными кулачками

Гидростанция

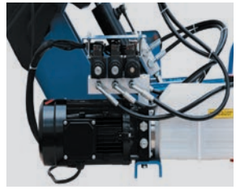

46TRKE42

1 год гарантии

НЕ ДЛЯ ПОГРУЗЧИКОВ

Видеоролик

Универсальный шиномонтажный станок для монтажа/демонтажа бескамерных шин грузовиков, сельскохозяйственной техники и коммерческого транспорта.

- 355,6–1066,8 мм / 14–42″ (56″)
- 1065 мм (42″)
- 2311 мм (91″)
- 1200 кг

- Надежная фиксация колеса четырьмя зажимными кулачками
- Насос произведен по итальянской технологии
- Переносной пульт управления
- Регулировка фиксации диска
- Гидравлический привод с регулировкой давления
- Рабочий стол с изменением положения
- Детали станка изготовленные из кованной, закалённой стали, предназначенные для высоких нагрузок

Надежная фиксация 4-мя зажимными кулачками

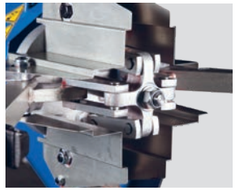

Гидростанция

Опционально накладки

46TRK42

1 год гарантии

НЕ ДЛЯ ПОГРУЗЧИКОВ

2-х скоростной

Универсальный шиномонтажный станок для монтажа/демонтажа бескамерных шин грузовиков, сельскохозяйственной техники и коммерческого транспорта. Станок предназначен для работы с колесами диаметром 14"-42"

- 355,6–1066,8 мм/14–42″
- 1050 мм (41″)
- 2300 мм (90")
- 1600 кг

- Новинка в ассортименте шиномонтажных станков, позволяющая обслуживать колеса тяжелой техники, начиная от шин низкорамных прицепов грузовиков и заканчивая с/х и спецтехникой
- Посадочный диаметр шин **до 42"**
- В станке применена **гидравлика крупнейшего европейского производителя**
- **2 скорости** вращения электродвигателя значительно сокращают время на смену шин

Фиксация
4-мя зажимными кулачками

Гидростанция

Комплектация

46TRK46

1 год гарантии

НЕ ДЛЯ ПОГРУЗЧИКОВ

Универсальный шиномонтажный станок для монтажа/демонтажа бескамерных шин грузовиков, сельскохозяйственной техники и коммерческого транспорта. Станок предназначен для работы с колесами диаметром 14"-46"

- 355,6–1422,4 мм/14–46" (47-56")
- 1100 мм (43")
- 2300 мм (90")
- 1500 кг

- Для демонтажа и монтажа шин грузовых автомобилей, автобусов, тракторов и промышленных транспортных средств
- Компактный мобильный блок управления позволяет оператору выбирать оптимальное место для контроля рабочего процесса и избежать внештатных ситуаций
- В червячном редукторе применяется колесо с бронзовыми зубьями, обладающее лучшей износостойкостью и длительным сроком эксплуатации
- Зажимы для увеличения максимального диаметра диска до 56"

опционально набор монтировок для разбортовки грузовых колес (стр. 69)

46TRKE56

1 год гарантии

НЕ ДЛЯ ПОГРУЗЧИКОВ

Универсальный шиномонтажный станок для монтажа/демонтажа бескамерных шин грузовиков, сельскохозяйственной техники и коммерческого транспорта. Станок предназначен для работы с колесами диаметром 14"-56"

- 355,6–1422,4 мм/14–56"
- 1200 мм (47")
- 2500 мм (98")
- 2200 кг

- Передвижной пульт управления
- Вращение колеса по часовой и против часовой стрелки
- 4 универсальные и надежные фиксатора колес, исключают срыв и смещение колеса во время работы на станке
- Массивная станина станка устойчивая на поверхности
- Мощный электромотор и двигатель гидростанции
- Прост и удобен в эксплуатации

Переносной пульт управления

Наконечники зажимов из закаленной стали

Расширители до 56"

Вулканизаторы

1 год гарантии

V1

Напольный

Видеоролик

V1P

Напольный с пневмоприжимом

V2

Настольный

Видеоролик

V3

Удобная откидная конструкция

V4

Односторонний нагрев

МОДЕЛЬ	V1	V1P	V2	V3	V4
Мощность нагревательных элементов, кВт	2 x 0,5	2 x 0,5	2 x 0,5	2 x 0,5	0,5
Размеры нагревательных элементов, мм	110 x 156	110 x 156	110 x 156	Ø 80	Ø 98
Рабочая температура, °C	145–165	145–175	145–165	145–165	145–165
Регулировка температуры	Автоматический контроль температуры				
Таймер	до 120 мин	до 120 мин	до 120 мин	нет	до 15 мин

Вспомогательное оборудование для работы с колесами

BJ-05

Лифт для подъема колес легковых машин

- Максимальный вес до 80 кг

TB-J-0100000

Лифт для подъема колес грузовых машин

- Максимальный вес до 300 кг

NTR01

Напильник для зачистки прокола

NTR02

Шило спиральное для нанесения клея в прокол

NT1721

Ключ баллонный крестовой

- 17 x 19 x 21 x 1/2"
- Cr-V сталь

Бустеры

CH-3A

1 год гарантии

Бустер с автоматическим клапаном

Объем 11 л, вес 4,5 кг
Ресивер из нержавеющей стали

CH-5

Бустер

Объем 19 л
вес 11 кг

Бортоотжиматель

N4601

1 год гарантии

Бортоотжиматель гидравлический

- Сила отбортовки – 5 т
- Подходит для одно-, двух- трёх-элементных дисков
- Опция: шланг, насос пневмо-гидравлический

Опционально насос пневмо-гидравлический N3P (стр. 113)

Тележка

N31007

680 кг

Тележка гидравлическая для снятия/установки колёс с грузовых автомобилей

- Монтаж/демонтаж колеса непосредственно на транспортном средстве
- Ручной привод
- Грузоподъемность – 680 кг
- Высота мин. – 85 мм
- Высота макс. – 285 мм

Борторасширители

1 год гарантии

D1

Видеоролик

D1T

D1E

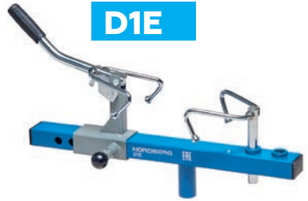

D1P

МОДЕЛЬ	D1	D1T	D1E	D1P
	Универсальный	Настольный	Без основания	Пневматический
Максимальная ширина разведения зацепов, мм	350	350	350	350
Способ крепления	напольный	настольный	переносной	переносной
Возможность поворота платформы	есть	–	–	–
Наличие роликов	есть	–	–	–

D5 Пневматический борторасширитель

- Пневматический подъем шины
- Подсветка

Видеоролик

МОДЕЛЬ	D5
Макс. ширина шин	12"
Макс. диаметр шин	20"
Макс. ширина разведения зацепов	350 мм
Высота подъема стола	660 мм
Входное напряжение	220В, 50Гц
Входное давление воздуха	6–8 бар

BL2 Набор монтировок для разбортовки грузовых колес

- Помогает быстро демонтировать большинство камерных и бескамерных шин размером от 17,5" до 24,5"
- Усиленная стальная ручка. Позволяет производить демонтаж шины без поднятия всего колеса от земли

BL7 Набор ручного инструмента

- Набор позволит быстро и без повреждения обода провести демонтаж и монтаж шин грузовых автомобилей для колес размером 17.5" до 24.5"

Азотный генератор для подкачки шин

Видеоролик

NG506W

1 год гарантии

Применение	легковые автомобили
Способ получения азота	короткоцикловая безнагревная адсорбция
Электропитание	220 В / 50 Гц / 1ф
Чистота азота на выходе	95–99 %
Необходимый компрессор для работы установки	5,5-7,5 кВт, 10 бар, 1000 л/мин
Давление азота на выходе	1–6 бар, 30–50 л/мин
Встроенный ресивер*	нет
Установка	настенная

* Опционально рекомендуется бак 130 л

Бутылочные домкраты

1 год гарантии

ИСПОЛЬЗОВАНИЕ ИСКЛЮЧИТЕЛЬНО **на ровных, твердых поверхностях**

N3103 | **N3105** | **N3108** | **N3112** | **N3120** | **N3130** | **N3150**

Видеоролик

МОДЕЛЬ	N3103	N3105	N3108	N3112	N3120	N3130	N3150
Грузоподъемность, т	3	5	8	12	20	30	50
Мин. высота подхвата (A), мм	193	210	225	230	240	275	268
Ход штока (B), мм	137	155	170	170	175	197	180
Ход выдвижного винта (C), мм	60	70	75	60	60	–	–
Макс. высота подхвата (D), мм	380	425	460	448	465	454	425

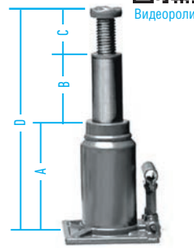

Видеоролик

Домкраты подкатные

1 год гарантии

N32030

3 т

N3203

3 т

Сверхбыстрый подъем на максимальную высоту всего за 3 нажатия

Видеоролик

N32032

3 т

- Низкий подхват

Видеоролик

N32033

3 т

new

- Низкий подхват
- Пластиковые колеса
- О-образная ручка

N32035

3,5 т

МОДЕЛЬ	N32030	N3203	N32032	N32033	N32035	N32036	N3205n	N3210n
Грузоподъемность, т	3	3	3	3	3,5	3,5	5	10
Педаль	–	–	есть	–	–	есть	есть	есть
A, мм	120	133	75	80	95	95	150	150
B, мм	455	470	500	500	565	500	570	550
C, мм	595	614	685	690	750	720	1380	1570
D, мм	340	340	340	320	350	365	364	470

N32036

1 год гарантии

3,5 т PRO

- Т-образная ручка

Видеоролик

Двухштоковый механизм быстрого подъема

Педаль для быстрого подъема

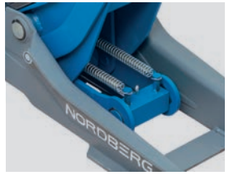

Надежная конструкция

N3205n

5 т

N3210n

10 т

Удлиненные домкраты

- Т-образная ручка

Видеоролик

- Корпус выполнен из стали, увеличенной толщины с применением высокоточного лазерного раскроя и покрыт составом, предотвращающим ржавление
- Колеса из износостойкого нейлона значительно снизили шумность и сделали эксплуатацию более комфортной
- 2-х плунжерный насос с измененными параметрами плунжера сделали подъем еще более быстрым и легким
- Педаль для моментального подвода подъемного пятака
- Подъемный цилиндр оснащен штоком с точнейшей обработкой и хромировкой, а так же манжетами, имеющими высочайший эксплуатационный ресурс
- Система спуска с нажимным клапаном вместо кардана значительно увеличивает ресурс и надежность узла
- Глубокий и удобный лоток для гаек
- Добавлен масляный клапан

ИСПОЛЬЗОВАНИЕ ИСКЛЮЧИТЕЛЬНО **на ровных, твердых поверхностях**

Домкраты с пневмоприводом

1 год гарантии

Подкатные домкраты для грузовых автомобилей бутылочного типа с воздушным приводом

В комплекте: удлиняющие адаптеры 20, 60, 100 мм

ОБЯЗАТЕЛЬНА УСТАНОВКА **фильтра-влагоотделителя + лубрикатора** (стр. 138)

ИСПОЛЬЗОВАНИЕ ИСКЛЮЧИТЕЛЬНО **на ровных, твердых поверхностях**

N3335L — 35 т

Видеоролик

N3322L — 22 т

Видеоролик

МОДЕЛЬ	N3322L	N3335L
	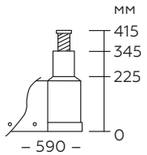	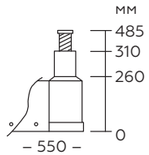
Грузоподъемность, т	22	35
Ширина макс., мм	310	
Насадки, мм	100+60+20	

N402 — 20/40 т

- Телескопический шток

N502 — 25/50 т

- Телескопический шток

N601 — 60 т

N802 — 50/80 т

- Телескопический шток

МОДЕЛЬ	N302	N402	N502	N601	N802
	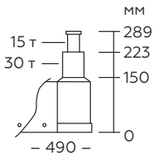	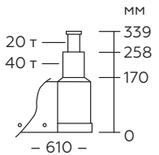	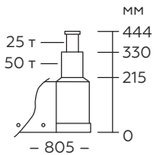	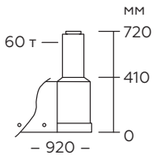	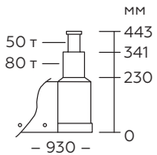
Грузоподъемность, т	15/30	20/40	25/50	60	50/80
Ширина макс., мм	290	325	275	300	340
Насадки, мм	75+45	75+45	75+45	100+200	75+45

В комплекте 2 металлические проставки 75 и 45 мм, для модели домкрата N601 – 2 проставки: 200 и 100 мм

Удобная ручка для переноса на домкратах г/п от 40 т

N302 15/30 т

- Телескопический шток
- Со съемной ручкой

Видеоролик

- Высокая грузоподъемность
- Телескопический шток обеспечивает минимальную высоту подхвата и значительную высоту подъема
- Удобный джойстик управления и разъем для подключения к сети сжатого воздуха на рукоятке
- Хромированные цилиндры
- Встроенный клапан безопасности для защиты от перегрузки
- На домкратах грузоподъемностью от 40 тонн удобная ручка для переноса

ОБЯЗАТЕЛЬНА УСТАНОВКА
фильтра-влагоотделителя + лубрикатора (стр. 138)

Домкраты для перемещения автомобилей

N3S2 680 кг

Видеоролик

N3S1 560 кг

Видеоролик

Необходимо поднимать одновременно 4 колеса

Позволяет перемещать автомобили с заблокированными колесами или поврежденными элементами подвески.

При подъеме всех четырех колес автомобиль можно вращать на 360°

- Для эвакуации автомобилей и перемещения по территории автосервиса, автостоянки
  - с заблокированными колесами
  - заблокированным АКПП
  - оторванными колесами
  - сломанными шаровыми
  - полностью отсутствующими колесами
- Эвакуатор оборудованный подкатными тележками может оказывать услуги, методом частичной погрузки при вытаскивании автомобиля из подземных паркингов, производить эвакуацию автомобиля на любой поверхности

N3S 450 кг

Тележка под колесо для перемещения

МОДЕЛЬ	N3S1	N3S2
Привод	механический	гидравлический
Грузоподъемность, кг	560	680
Рабочий диапазон, мм	340–710	340–620
Ширина колеса, макс., мм	228	270
Диаметр колеса, мм	450–810 / 17–31″	450-660 / 17–26″

Подставки страховочные под автомобиль

N3002E 2 т

N3003E 3 т

Зубчатый механизм фиксации

Видеоролик

Зубчатый механизм фиксации оснащен дополнительным страховочным штифтом полностью исключающим случайное падение автомобиля

N3006E 6 т

Зубчатый механизм фиксации

N3002E и N3003E в комплекте резиновая насадка

N3012E 12 т

Зубчатый механизм фиксации

N3008 8 т

Фиксация штифтом

N3010L 10 т

Фиксация штифтом

- N3008, N3010L, N3012E – подставки для грузовых автомобилей
- Безопасная и быстрая фиксация
- Простота в эксплуатации
- Эргономичная ручка регулировки
- Конструкция основания с дополнительными пластинами делает стойки более устойчивыми и защищает пол автосервиса от повреждений

МОДЕЛЬ	N3002E	N3003E	N3006E	N3008	N3010L	N3012E
Макс. нагрузка, т	2	3	6	8	10	12
Мин. высота, мм	282	300	400	300	736	450
Макс. высота, мм	430	444	605	600	1212	700

Прессы гидравлические PROLINE

Винтовая регулировка наконечника штока

Регулируемый стол с помощью лебедки

В комплекте набор насадок (пуансонов)

Встроенный лоток болтов и аксессуаров

Насос ручной	N3515T	N3520		N3530	N3550
Ручной насос с пневмоприводом			N3520A	N3530A	N3550A
Усилие, т	15	20	20	30	50
Размеры, мм					
A (Ширина)	565	710	770	770	930
B (Глубина)	355	505	505	505	535
C (Высота)	855	1800	1800	1800	1900
D (Ширина рабочего стола)	440	540	600	600	750
E (Горизонтальное смещение)	–	–	200	200	280
F (Глубина рабочего стола)	134	134	148	148	200
G1 (Подъем станины – min)	45	25	25	25	80
G2 (Подъем станины – max)	340	850	850	850	780
R1 (Гидравлический ход)	95	145	145	145	145
R2 (Винтовой ход наконечника)	75	75	75	75	75
R (Общий рабочий ход)	170	220	220	220	220

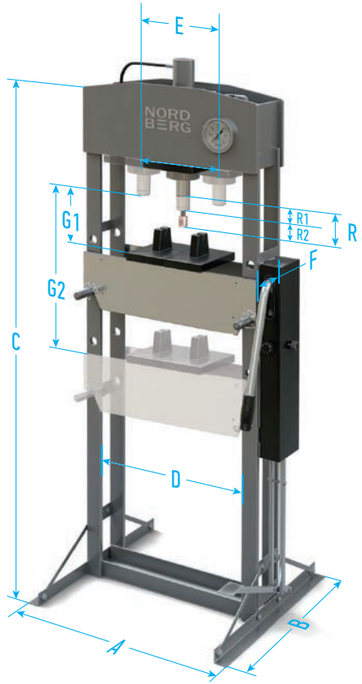

СВАРНОЙ КАРКАС

1 год гарантии PRO

В комплекте: анкера для надежной фиксации пресса

N3515T

- усилие 15 т

N3520

- усилие 20 т

N3520A

- усилие 20 т
- пневмопривод

N3530

- усилие 30 т

Видеоролик

N3530A

- усилие 30 т
- пневмопривод

N3550

- усилие 50 т

Видеоролик

N3550A

- усилие 50 т
- пневмопривод

Педаль управления пневмонасосом на моделях: N3520A, N3530A, N3550A

Фиксаторы предотвращающие соскальзывание рабочих насадок со станины

Горизонтальное смещение гидравлического цилиндра на моделях: N3520A, N3530, N3530A, N3550, N3550A

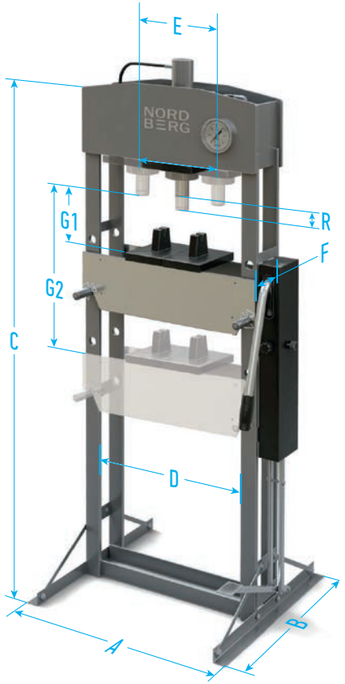

Насос ручной		N3620	N3630	–	–	–	–
Насос ручной + педаль	N3615F*	N3620F*	N3630F*	N3650F*	–	–	–
Ручной насос с пневмоприводом	–	–	N3630A	–	–	N36100A	–
Электрический привод	–	–	–	N3650E	N3675E	N36100E	N36150E
Усилие, т	15	20	30	50	75	100	150
Размеры, мм							
A (Ширина)	700	730	795	1030	1140	1200	1453
B (Глубина)	560	560	700	800	800	900	1195
C (Высота)	1619	1619	1800	1836	1860	1900	2100
D (Ширина рабочего стола)	500	510	535	730	800	790	1000
E (Горизонтальное смещение)	330	330	360	245	360	250	350
F (Глубина рабочего стола)	115	140	140	207*	217	268*	360*
G1 (Подъем станины – min)	300	280	280	210	180	177	175
G2 (Подъем станины – max)	1210	1170	1310	1050	820	1017	1000
R (Гидравлический ход)	160	190	150	200	250	300	350
Скорость выхода штока, мм/сек	–	N3620A 3,21	N3630A 1,91	N36050E 8,42	N36075E 5,50	N36100A 3,30	N36150E 2,66

* 2 скорости

- Надежная сварная конструкция рамы
- Регулируемый стол
- Две пластины-трапеции
- Автоматический возврат поршня
- Предохранительный клапан для защиты от перегрузок
- Глицеринозаполненый манометр 90 мм для контроля силы нагрузки

N3615F

- усилие 15 т
- с ножным приводом
- 2-х скоростной

N3620

- усилие 20 т

Видеоролик

N3620F

- усилие 20 т
- с ножным приводом
- 2-х скоростной

Видеоролик

N3630

- усилие 30 т

N3630F

- усилие 30 т
- с ножным приводом
- 2-х скоростной

N3630A

- усилие 30 т
- пневмопривод

N3650F

- усилие 50 т
- с ножным приводом
- 2-х скоростной

N3650E

- усилие 50 т
- пневмопривод

N3675E

- усилие 75 т
- пневмопривод

N36100E

- усилие 100 т
- пневмопривод

N36150E

- усилие 150 т
- пневмопривод

Прессы гидравлические

1 год гарантии

N3610

- усилие 10 т

Видеоролик

N3612

- усилие 12 т

N3612F

- усилие 12 т
- с ножным приводом

N3620L

- усилие 20 т

Видеоролик

N36P

опционально

Комплект насадок (пуансонов) с матрицей для гидравлических прессов.

Размер пуансонов (мм):
10, 12, 16, 18, 20, 22, 25

N3620FL

- усилие 20 т
- с ножным приводом

N3620AL

- усилие 20 т
- пневмопривод

Видеоролик

N3630L

- усилие 30 т

N3645AL

- усилие 45 т
- пневмопривод

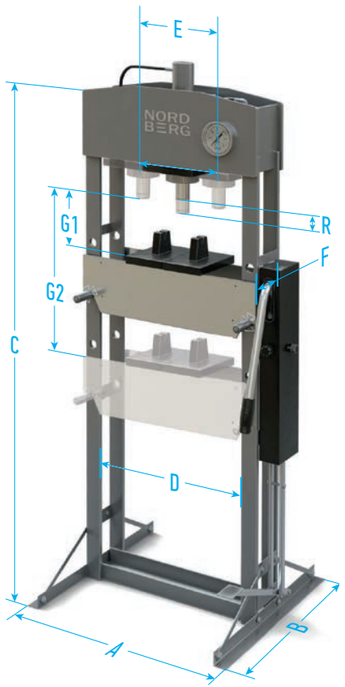

Насос ручной	N3610	N3612	N3620L	N3630L	–
Насос ручной + педаль	–	**N3612F**	**N3620FL**	–	–
Ручной насос с пневмоприводом	–	–	**N3620AL**	–	**N3645AL**
Усилие, т	10	12	20	30	45
Размеры, мм					
A (ширина)	570	700	740	730	1106
B (Глубина)	500	700	700	700	800
C (Высота)	1070	1600	1760	1930	1712
D (Ширина рабочего стола)	450	510	540	460	826
E (Горизонтальное смещение)	–	–	210	290	–
F (Глубина рабочего стола)	115	85	105	160	210*
G1 (Подъем станины – min)	310	180	280	280	168
G2 (Подъем станины – max)	350	1150	1170	1310	868
R (Гидравлический ход)	180	180	190	150	190
Скорость выхода штока, мм/сек	–	–	N3620AL 3,21	–	N3645AL 1,51

- Регулируемый стол
- Две пластины-трапеции
- Автоматический возврат поршня
- Предохранительный клапан для защиты от перегрузок
- Глицеринозаполненый манометр 90 мм для контроля силы нагрузки

Прессы гидравлические домкратного типа

N3612JL

Видеоролик

N3620JL

МОДЕЛЬ	N3612JL	N3620JL
Усилие, т	12	20
Гидравлический ход, мм	140	145
Рабочий диапазон, мм	0–630	0–940

- В качестве привода – простой и надежный бутылочный домкрат
- Регулируемый стол
- Две пластины-трапеции
- С ручным приводом

Краны гидравлические

1 год гарантии

Предназначен для подъема и опускания агрегатов автомобиля.

Корпус кранов Nordberg изготовлен из толстолистовой стали и разработан с учетом эргономических требований

N3710 **N3720** **N3730**

1 т — Видеоролик

2 т — Видеоролик

3 т

Телескопическая стрела крана имеет три положения, достаточно переставить фиксатор. Крюк крана подвешен на цепи. Складные модели в сложенном состоянии практически не занимают места для хранения, при этом легко манёвренны.

Опционально предлагается траверса для снятия и перемещения двигателей

N37S 680 кг

Насадка для гидравлического крана (траверса с резьбовым регулятором)

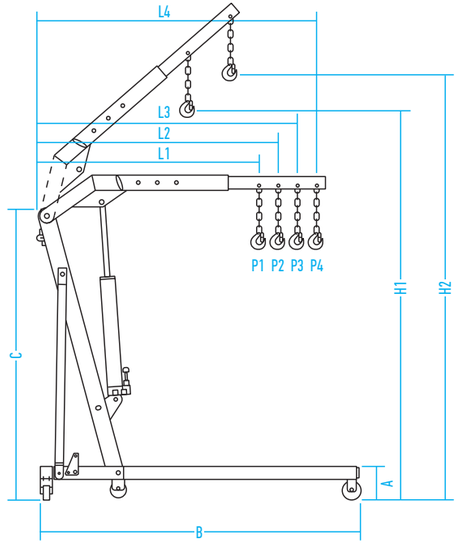

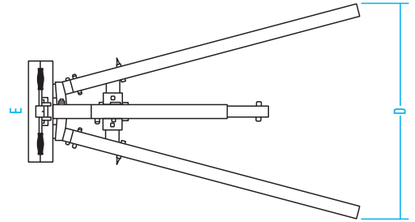

МОДЕЛЬ	N3710	N3720	N3730
Грузоподъемность, кг			
в положении стрелы L1 (P1)	1000	2000	3000
в положении стрелы L2 (P2)	750	1500	2250
в положении стрелы L3 (P3)	500	1000	1500
в положении стрелы L4 (P4)	250	500	750
Мах высота подъема, мм			
в положении стрелы 1 (H1)	1935	1810	1800
в положении стрелы 4 (H2)	2060	2200	2150
Длина стрелы, мм			
в положении 1 (L1)	1055	1000	1240
в положении 2 (L2)	1145	1180	1450
в положении 3 (L3)	1235	1360	1660
в положении 4 (L4)	1325	1550	1870
Высота основания (A)	163	185	190
Длина основания (B)	1560	1580	1800
Макс. ширина основания (D)	1050	1030	860
Расстояние между задними колесами (E)	480	850	793
Высота крана (C)	1400	1370	1540

Стойки трансмиссионные

1 год гарантии

- Гидравлический привод педалью
- Быстрый подъем
- Хромированный шток
- Клапан контроля перегрузки
- На 4-х маневренных колесиках
- Удобные ручки для перемещения по цеху
- Опускание – за счет ручки

N3405

500 кг

Видеоролик

N3406

500 кг

N3407

500 кг

в комплекте
насадка с цепями

N3410

1000 кг

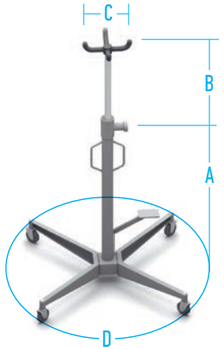

МОДЕЛЬ	N3405	N3406	N3407	N3410
Г/п, кг	500	500	500	1000
A, мм	1030	1075	860	1200
B, мм	960	815	1130	940
C, мм	317	360	330	375
D, мм	960	920	1000	980

N32205

500 кг

Трансмиссионный домкрат

- Г/п – 500 кг
- Мин. высота: 176 мм
- Макс. высота: 719 мм

N3T750

750 кг

Гидравлический подъемный стол-тележка (подъемная платформа)

N34S

Насадки универсальные

500 кг

N34S1

500 кг

Стенды сход-развала 3D

2 года гарантии

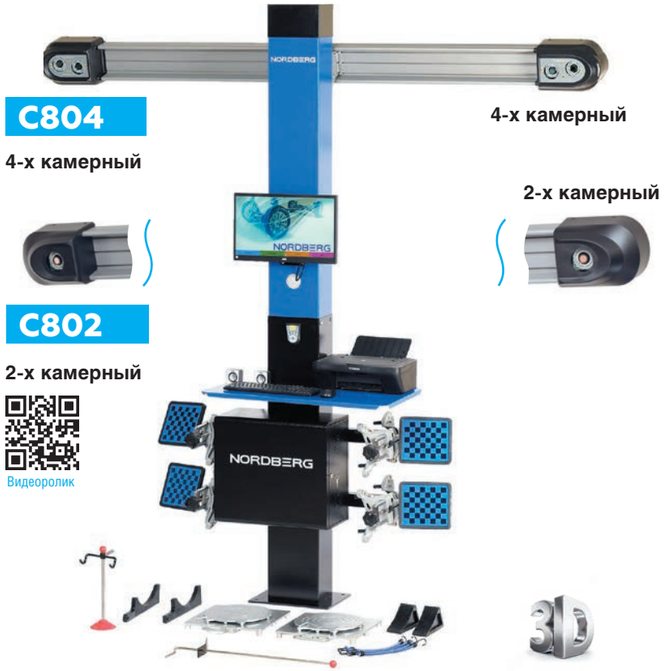

C804

4-х камерный

4-х камерный

C802

2-х камерный

2-х камерный

Видеоролик

C802PIT

исполнение для ям

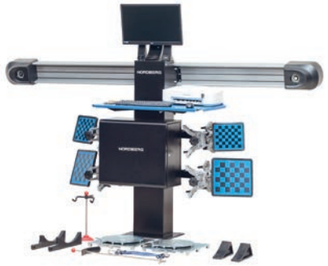

C802-C

настенное крепление

НАИМЕНОВАНИЕ ПАРАМЕТРА	ДИАПАЗОН ИЗМЕРЕНИЙ	МАКС. ПОГРЕШНОСТЬ ИЗМЕРЕНИЙ	СРЕД. СТАТИСТ. ПОГРЕШНОСТЬ
УГЛЫ УСТАНОВКИ ПЕРЕДНИХ КОЛЕС			
Углы развала колес	±8°	±3′	±2′
Угол суммарного схождения передних колес	±5°	±3′	±2′
Угол продольного наклона шкворня	±19°	±8′	±5′
Угол поперечного наклона шкворня	±19°	±8′	±5′
Макс. угол поворота колес	±45°	±10′	±5′
УГЛЫ УСТАНОВКИ ЗАДНИХ КОЛЕС			
Углы развала колес	±8°	±3′	±2′
Угол суммарного схождения колес задней оси	±5°	±3′	±2′
Углы индивидуального схождения колес задней оси	±2,5°	±3′	±2′
УГЛЫ СИММЕТРИИ			
Угол смещения передней оси	±2,5°	±3′	±2′
Угол смещения задней оси	±2,5°	±3′	±2′
Угол движения	±2,5°	±3′	±2′
Угол отклонения геометрии оси	±2,5°	±3′	±2′

Быстрый, простой и надежный стенд регулировки углов установки колес с технологией 3D

* Совместим с 4-х стоечным подъемником 4450J

Диапазон крепления колесного адаптера (захвата), дюймы	12÷24
Рабочая температура, °C	+10 ÷ +35
Напряжение, В	220 ± 10%
Потребляемая мощность, Вт	350
Минимальная ширина между колоннами подъемника, мм	2800

2 года гарантии

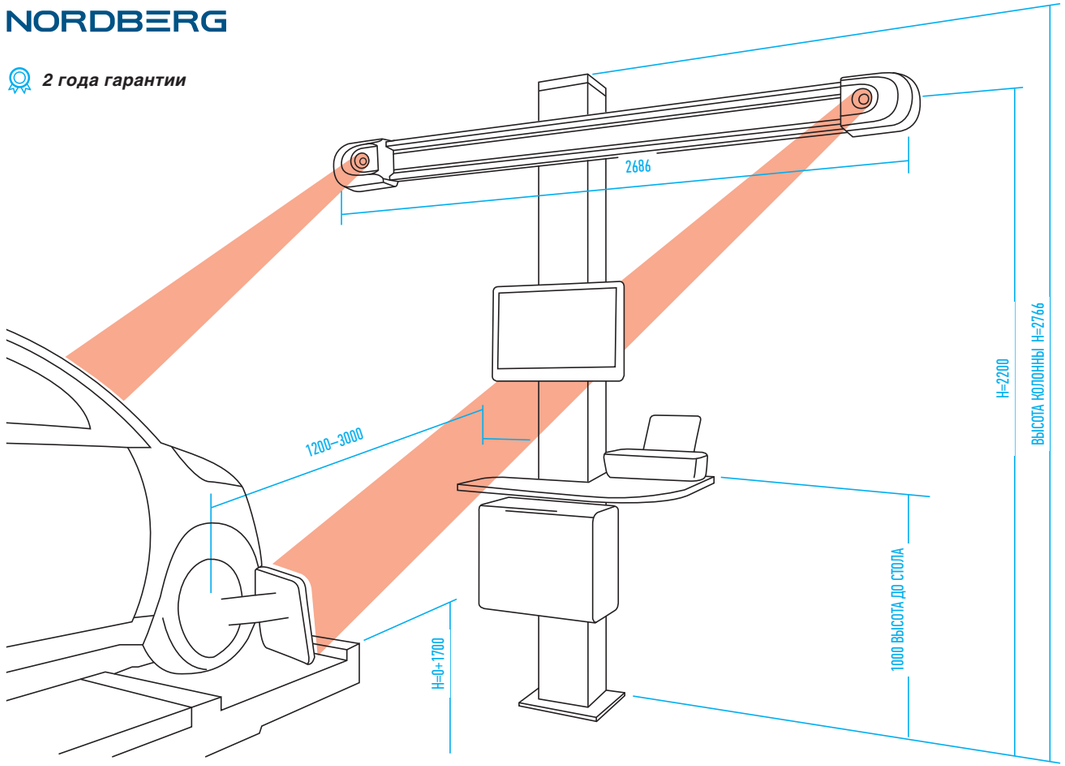

Не требуется перестановка балки по высоте,
зона охвата камер регулируется поворотным кронштейном

База данных – более чем 40 000 автомобилей. Постоянно обновляемое ПО + обновление базы самим пользователем

- Монитор, компьютер и колесные мишени размещены на колонне, что значительно экономит полезное пространство и снижает вероятность повреждения оборудования в отличие от моделей сход-развала с тележкой
- Регулируемый кронштейн балки позволяет производить настройку рабочих диапазонов в соответствии с вашими потребностями
- Разрешающая способность камер 5 Мп и автоматическая подстройка под освещенность позволяет производить измерения с точностью до 0,01°
- ПО стенда включает визуализированную информацию по необходимым для регулировки проверкам, операциям и местам размещения регулировочных элементов
- Настраиваемый графический интерфейс с возможностью отображения параметров как в табличном виде, так и в виде 3D моделей
- Возможность создания группы часто обслуживаемых автомобилей особо актуальна для дилерских и узкоспециализированных сервисов
- В случае необходимости возможно добавление автомобиля с указанием углов установки пользователем вручную
- Выполнение процедуры компенсации методом «прокатки» и «вывешивания» (с возможностью пропуска при необходимости)

Комплектация:

- Балка с камерами, предварительно откалиброванными на заводе
- Стойка управления с защищенным отсеком для ПК и удобным размещением клавиатуры и принтера на рабочем столе
- Зажимы мишеней для дисков от 12" до 24" с ударопрочными мишенями не требующие сложного обслуживания, без электроники
- База данных – более чем 40 000 автомобилей
- Поворотные круги – 2 шт. с проставками для выполнения компенсации прокаткой
- Фиксатор руля
- Фиксатор педали тормоза
- Кронштейны для крепления мишеней к колонне
- Компьютер (ПК), монитор, принтер, клавиатура и мышь
- Радиопульт
- Инструкция по эксплуатации

Дополнительная опция:

Электромеханический блок перемещения балки камер с управлением от пульта позволяет выполнять прокатку автомобиля и установку фиксирующих приспособлений в нижнем положении подъемника

Шприцы для густых смазок

NO2120

- Рабочее давление – 200 бар
- Производительность – 15 мл / 40 качков
- Объем – 120 мл

Видеоролик

NO2402

- Рабочее давление – 250 бар
- Производительность – 90 мл / 40 качков
- Объем – 400 мл

Видеоролик

NO2401

- Рабочее давление – 310 бар
- Производительность – 30 мл / 40 качков
- Объем – 400 мл

NO3400

- Рабочее входное давление воздуха – 6-6,5 бар
- Передаточное число – 1:40
- Воздушный клапан
- Объем – 400 мл

NO2403 PRO

- 2-х плунжерный
- Объем – 400 мл

Видеоролик

NO2404 PRO

- Телескопическая выдвижная ручка с фиксатором
- Объем – 400 мл

Видеоролик

Установки для раздачи густых смазок

Видеоролик

Специальные накладки на рукоятках обеспечивают надежный захват и комфортную эксплуатацию

Не требуют питания от электрической или пневматической сети

N5008

- 8 л
- эргономичная ручка для перемещения
- ручной насос

N5012

- 15 л
- эргономичная ручка для перемещения
- ручной насос

N5025

- 25 л
- на колесах для перемещения
- ручной насос

Установки для раздачи густых смазок пневматические

NO5012

- Объем бака – 12 л
- Ручка для удобства перемещения

NO5020

- Объем бака – 20 л
- Предназначена для нагнетания густых смазок (солидол, литол и т.д.) в различные агрегаты автомобилей и станков
- Работает от сжатого воздуха
- Пневматический привод является безопасным в работе
- Оснащена колесами для удобства перемещения, а так же гибким выходным шлангом длиной 4 м для удобства работы в труднодоступных местах

МОДЕЛЬ	NO5012	NO5020	NO5025
Тип привода		Пневматический	
Объем бака, л	12	20	нет
Производительность, л/мин	0,75	0,85	0,3
Рабочее давление, бар		6,5 – 8,0	6 - 6,5
Выходное давление, бар	240–320	300–400	250
Длина гибкого выходного шланга, м	4	4	3,8

NO5025

Установка для раздачи густой смазки из бочек 20 л

- Диаметр крышки – 310 мм
- Диаметр мембраны – 285 мм

NO2023

Раздаточный пистолет для NO5025

N4007K new

1 год гарантии

Установка для заливки масла в коробку передач, с переходниками, 7,5 л

Видеоролик

Шприцы для заливки масла

NO1050

- Объем – 500 мл
- Длина гибкой насадки – 300 мм

NO1100

- Объем – 1000 мл
- Длина гибкой насадки – 300 мм

Установки для раздачи масла

1 год гарантии

N4008

Установка для раздачи масла с ручным насосом

- 8 л

26HP

Установка для раздачи масла с ручным насосом

- Крышка для защиты от грязи
- 30 л

Видеоролик

NO4220

Насос ручной рычажный для раздачи масла из бочек объемом 60-220 л

- Тип привода – ручной рычажный
- Заборная трубка – телескопическая
- Средняя производительность – 250 мл/качок

Видеоролик

NO4221

Насос ручной роторный для раздачи масла из бочек объемом 60-220 л

- Тип привода – ручной роторный
- Заборная трубка – L = 105 см
- Средняя производительность – 250 мл/оборот

Установки для раздачи масла

2630AP

Пневматическая установка для раздачи технических жидкостей

- Объем – 30 л

26KIT

Комплект передвижной для раздачи масла

- Пригоден для бочек 180–200 л
- Электронный пистолет для раздачи масла
- Рабочее давление – 3-8 бар
- Габариты насоса – 30x940 мм
- Соединение шланга – 1/2"
- Коэффициент сжатия – 5 : 1
- Длина шланга 4 м
- Макс. давление жидкости – 40 бар
- Производительность насоса – 17 л/мин
- Производительность со шлангом (4 метра) и соплом – 14 л/мин

Емкости для сбора отработанного масла

NO2358

- Объем – 58 л
- Имеет сливной кран
- Размер емкости: 870 х 530 х 140 мм

Видеоролик

NO2348

Емкость для масла на яму

- Объем – 48 л
- Размер емкости: 535 х 630 х 310 мм

OIL8

- 8 л

OIL15

- 15 л

- Изготовлено из ударопрочной маслостойкой пластмассы
- Имеет специальные выемки для лучшей устойчивости на трансмисионной стойке

NO2306

new

- с ручным приводом
- 5,5 л

NO2308

new

- с ручным приводом
- 7,5 л

NO2310

new

- с ручным приводом
- 9,5 л

Установки для сбора отработанного масла

2 года гарантии

2380P

PRO 80 л

2380

PRO 80 л

2379

65 л

2379-C

65 л

Видеоролик

2379-CV

65 л

2330-BC

30 л

Видеоролик

МОДЕЛЬ	2380P	2380	2379	2379-C	2379-CV	2330-BC
Объем, л	80	80	65	65	65	30
Комплектация	щуп	щуп	щуп	щуп	–	щуп
Забор через щуп	+	+	+	+	–	+
Воронка	пантограф, 48 л	+	+	+	+	–
Просмотровая колба	–	+	+	–	–	–

Универсальные станции заправки кондиционеров

1 год гарантии

NF10E

Полуавтомат

NF15

Видеоролик

Полуавтомат

NF12S

СДЕЛАНО В ИТАЛИИ

NF13P new

СДЕЛАНО В ИТАЛИИ

Полностью автоматическими станции NF12S, NF13P, NF22L, NF40 произведены в Италии, весь цикл происходит автономно без вмешательства оператора.
Универсальные заправка кондиционеров подходят для легковых автомобилей, грузовых автомобилей, тракторов и комбайнов.

Встроенная обширная база данных автомобилей.
Обновление базы автомобилей через USB на установках NF13P, NF22L, NF40

На данных моделях выполняется автоматически в автономном режиме следующие циклы:

- Восстановление газа с отделением масла и устранением влажности
- контроль остаточного газа в автомобиле
- выгрузка использованного масла в специальную емкость
- вакуум для сушки установки автомобиля
- контроль утечек внутри установки автомобиля
- загрузка нового масла и хладагента

подходит для автобусов

NF22L

СДЕЛАНО В ИТАЛИИ

NF40

СДЕЛАНО В ИТАЛИИ

Комплектация:

- Установка для заправки и обслуживания автомобильных кондиционеров
- Синий шланг низкого давления
- Красный шланг высокого давления
- Синий клапан для быстрого соединения низкого давления
- Красный клапан для быстрого соединения высокого давления
- Кабель питания

МОДЕЛЬ	NF10E	NF15	NF12S	NF13P	NF22L	NF40
Тип	Полуавтомат			Автомат		
Хладагент	R134A					
Макс. кол-во хладагента, л	12,4	14	12	12	22	40
Производительность вакуумного насоса, л/мин	60	60	80	70	130	170
Скорость регенерации, кг/мин	0,3	0,35	0,28	0,3	0,33	0,4
Дисплей	+	+	+	+	123x42 мм	+
Вакуумирование	+	+	+	+	0,2 MB	+
Длина заправочного шланга, см	200	180	180	300	300	300
Напряжение	220 В, 50 Гц					
Наличие принтера	-	-	-	+	+	+

ОПЦИОНАЛЬНО:
Защитные чехлы для установки NF12S и NF22L

Установки для промывки и замены жидкости АКПП

1 год гарантии

CMT32

CMA35S

Видеоролик

МОДЕЛЬ	CMT32	CMA35S
Тип	Полностью пневматическая установка	Автомат
Шланги высокого и низкого давления	3200 мм x 12 мм, высокого давления, низкого давления, макс. давление 20 бар	Длина выпускных шлангов – 2,5 м Длина впускного шланга – 2,5 м Длина шланга для слива – 1,5 м
Манометры	70 мм; 0~7 бар, шаг 1 и 1/10 бар.	70 мм; 0~16 бар
Необходимое давление воздуха	7-9 Bar	–
Емкости для жидкости	для новой – 20 л для использованной – 20 л	для новой – 25 л для использованной – 20 л
Напряжение	–	220 В, 50 Гц

Установки для контроля света фар

NTF1
NTF2
NTF3

1 год гарантии

СДЕЛАНО В ИТАЛИИ

- Механическая фиксация оптической головки
- Высота для измерений – от 24 до 141 см
- Высота колонны – 166 см

ИСПОЛЬЗУЙТЕ **NTF3** для работы с ксеноновыми лампам, биксенон, Halogen, LED

МОДЕЛЬ	NTF1	NTF2	NTF3*
люксометр	аналоговый	цифровой	
линза	поликарбонат		стекло

*лазерная указка

Установка для очистки топливных систем

FSC8

Без разборки и снятия форсунок

- Работает при помощи стационарного или автомобильного компрессора
- 26 адаптеров
- Объем резервуара 0,8 л

Установка для диагностики и промывки форсунок

CMT6

- Мощность ультразвукового излучателя – 100 Вт
- Объем цилиндра – 120 мл
- Время очистки – 10 мин
- Давление тестирующей жидкости – 0-0,6 МПа

Установка для замены тормозной жидкости

BC5 пневматическая

- Комплект аксессуаров в кейсе

BC6 220 В PRO

- Комплект аксессуаров в кейсе

МОДЕЛЬ	BC5	BC6
Объем бака, л	6	5
Питание	Пневмо	220 В, 55 Вт
Рабочее давление, бар	0,7-3,0	1,0-2,0
Длина шланга, м	5	3,5

501

Рефрактометр для омывающей, охлаждающей, аккумуляторной жидкости

С доп. шкалой для AD BLUE

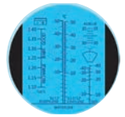

подходит для экспресс анализа температуры кристаллизации

- Диапазон проверяемых точек замерзания 0°C – -50°C
- Диапазон проверяемой плотности аккумуляторов 1,10 – 1,40 кг/л
- Минимальная градация точки замерзания 5°C
- Минимальная градация плотности электролита 0,01 кг/л
- Концентрация этиленгликоля 0 – 60%

Станки для проточки тормозных дисков

1 год гарантии

Восстанавливает ровную поверхность изношенных тормозных дисков с минимальными потерями толщины диска.

Делает поверхность диска плоской, что позволяет убрать шумы, вибрацию и биение.

Использование высокоточной проточки дисков позволяет получить:

- Близкие к первоначальным характеристикам функциональные данные дисков
- Откорректированные плоскостные параметры тормозных дисков
- Улучшенную комфортность вождения при езде на автомобиле

NL1

Без снятия и со снятием с автомобиля

NL2

Без снятия с автомобиля

Комплектация

МОДЕЛЬ	NL1	NL2
Способ обработки	без снятия и со снятием	без снятия
Толщина тормозного диска	6–40 мм	
Точность	≤0,002–0,005 мм	
Макс. диаметр диска	500 мм	400 мм
Шаг резца	0,05 мм	
Рабочая высота	0,94/1,05 м	0,93/1,0 м
Рабочие обороты привода	150 об/мин	98 об/мин
Питание	220В/50Гц	
Потребляемая мощность	450/750 Вт	

Станки для тормозных колодок

NR6

Пневматический станок для клепки тормозных колодок

NR6H

Пневмо-гидравлический станок для клепки тормозных колодок

МОДЕЛЬ	NR6	NR6H
Привод	Пневматический	Пневмо-гидравлический
Рабочее давление воздуха	0,5–1,0 МПа (5–10 бар)	
Максимальное усилие	60 кН (6 тонн)	
Рабочие диаметры заклепок	3, 4, 5, 6, 8, 10 мм	
Ход штока	40 мм	
Ход поддерживающего кронштейна	–	20 мм

Устройства для стяжки пружин

1 год гарантии

Устройство для стяжки пружин предназначено для квалифицированной и безопасной работы, связанной с демонтажем и установкой картриджей стоек подвески типа McPherson, а также замены пружин. Фиксация пружины надежно осуществляется универсальными выдвижными захватами.

Широкий диапазон регулировок подвижных захватов делают устройство безопасным, универсальным и удобным в эксплуатации. Устройство применяется для работы со стойками легковых автомобилей, внедорожников, микроавтобусов и минигрузовиков. Конструкция изделия сварная с использованием легированной стали. Покраска осуществляется путем нанесения порошкового полиэфирного покрытия. Вертикальные направляющие, захваты и винт хромированы. Устройство крепится в рабочей зоне к полу

SC1

- Высота – 1200 мм

Видеоролик

N31SC

- Усилие 1 тонна

Стяжка пружин гидравлическая

Работает за счет установленного гидравлического цилиндра, фиксация пружин осуществляется U-образными захватами.

- Управление сжатием осуществляется ногой, руки оператора свободны
- Устройство крепится в рабочей зоне к полу
- В комплекте две пары U-образных захватов
- Высота расположения захватов регулируется в нескольких положениях
- Максимальная длина зажимаемой пружины – 440 мм
- Рабочий ход – 325 мм

В комплекте:

Насадки для стяжки N31SC

Стапель платформенный

1 год гарантии

BAS12E

Максимальная сила тяги башни – 10 т

Предназначен для восстановления геометрии кузовов легковых автомобилей и внедорожников. Позволяет производить любые кузовные работы быстро и качественно. Монолитная конструкция рамы позволяет жестко зафиксировать кузов.

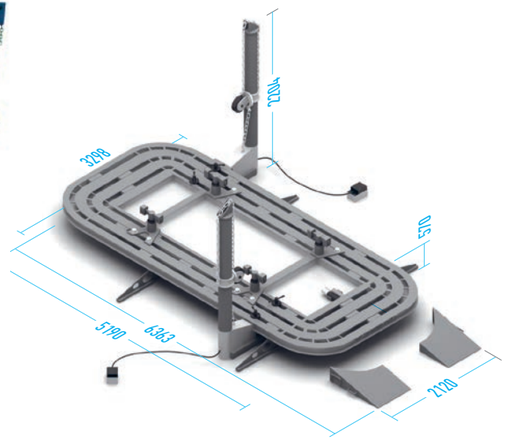

Комплектация:

- Платформа из высокопрочной стали грузоподъемностью 3 т
- Напольные поддерживающие перпендикулярные стойки – 2 шт.
- Силовая башня с цилиндром 10 т – 2 шт.
- Стрела для правки крыши – 1 шт.
- Пневмогидравлический насос – 2 шт.
- Гидравлический цилиндр – 3 шт.
- Передвижной перфорированный стенд с оснасткой из 26 предметов, лебедка, 4 фиксирующих винта, 2 трапа, 2 тележки для машин без колес

Опция:

Зажимы для BMW (комплект 4 шт.)

Опция:

Зажимы для Mercedes (комплект 4 шт.)

В комплекте:

N3P Пневмонасос 2 шт.

Опция:

Пневмо домкрат

Удобство работы со стапелями платформенной конструкции состоит в их полной независимости от фундамента и возможности простой установки и перемещения в любое время, что особенно актуально для арендуемых помещений.

При проектировании стенда для правки геометрии кузова использовались передовые технологии и были учтены все преимущества и недостатки стапелей самых известных марок.

Сила, точность, практичность и безопасность – вот принцип изготовления стендов в Nordberg

ОПЦИЯ:

ЛИНЕЙКА измерительная М3

Рихтовочные растяжки в кейсе

N3804 — 4 т

- в пластиковом кейсе

N3810 — 10 т

- в кейсе на колесах
- ускоренный насос

Видеоролик

N3820 — 20 т

- в двух металлических кейсах

Гидравлическое устройство для ремонтно-восстановительных кузовных работ.

С помощью этого инструмента возможно восстановление большинства повреждённых кузовных элементов автомобиля

Рихтовочные элементы изготовлены из легированной, закаленной стали, методом отливки и последующей ковки. Цилиндры, при снятии нагрузки, автоматически возвращаются в исходное положение.

Фитинги гидравлической системы надежно соединяются между собой с помощью резьбового соединения. Насос оснащен клапаном защиты от перегрузок

МОДЕЛЬ	N3804	N3810	N3820
Усилие, т	4	10	20
Гидравлический ход, мм	120	150	125
Мин. длина цилиндра, мм	267	330	285
Комплектация, кол-во предметов	13	15	17

Цилиндры

N38B05
N38B10

N38C10

N38C106
N38C043

МОДЕЛЬ	N38B05	N38B10	N38C10	N38C106	N38C043
Тип цилиндра	стяжной	стяжной	растяжной	растяжной	растяжной
Усилие, т	5	10	10	10	4
Рабочий ход, мм	130	150	130	60	16

Насосы

Видеоролик

N38HPS

Сдвоенный плунжер насоса увеличивает быстродействие. Объем масла: 800 мл

N3P1

Насос пневмогидравлический

N3P

Насос пневмогидравлический

МОДЕЛЬ	N3P1	N3P
Объем	690 мл	1600 мл
Рабочее давление	690 бар	690 бар
Разъем для подключения масла	1/4" NPT	3/4" NPT
Производительность масла под нагрузкой	119 см³/мин	180 см³/мин

Сварочное оборудование

1 год гарантии

WA160 new

WA200 new

Аппараты сварочные инверторные MMA, 220В

Для сварки в режиме MMA – ручная электродуговая сварка штучными электродами на постоянном токе (DC). Позволяет быстро и надежно соединять металлические детали, формируя надежный сварной шов или сварные точки.

МОДЕЛЬ	WA160	WA200
Питание:	220 В, 50 Гц	220 В, 50 Гц
Потребляемая мощность	6,6 кВт	8,4 кВт
Сварочный ток	20-160 А	20-200 А
Рабочий цикл	60% – 160А	40% – 200А
Ø электрода	1,6-4,0 мм	1,6-4,0 мм

Комплектация:

зажим заземления 200А

держатель электрода 200А

WMI161 new

WMI181

WMI201 new

Аппарат сварочный инверторный MIG+MMA, 220В

МОДЕЛЬ	WMI161	WMI181	WMI201
Питание		220 В, 50 Гц	
Диапазон тока MIG	30-160А	30-180А	30-200А
Диапазон тока MMA	30-140А	30-160А	30-180А
Напряжение холостого хода MIG	60В	60В	60В
Рабочий цикл:	60% – 160А	60% – 180А	60% – 200А
Номинальная входная мощность:	5,7 кВА	5,9 кВА	8,0 кВА
Номинальный входной ток:	26А	29А	35А
Ø электрода	1,6-4,0 мм	1,6-5,0 мм	1,6-5,0 мм
Ø сварочной проволоки	0,6; 0,8 мм	0,6; 0,8; 1,0 мм	0,6; 0,8; 1,0 мм

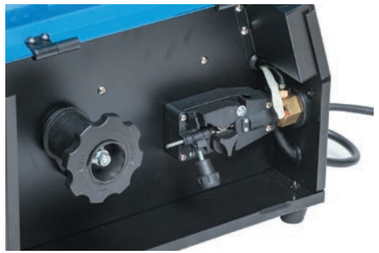

Комплектация:

- Сварочный аппарат
- Маска со стеклом
- Щетка
- Клемма заземления с обратным кабелем
- Горелка для полуавтоматической сварки
- Держатель электрода с кабелем
- 2 сварочных наконечника

WT200 new

Аппарат сварочный, инверторный TIG+MMA, 220В

- Питание: 220 В / 50 Гц
- Потребляемая мощность: 8,0 кВт
- Сварочный ток: TIG – 10-200 А, MMA – 10-180 А
- Рабочий цикл: 60%
- Сварка производится постоянным током в обоих режимах

Комплектация:

зажим заземления 200А

держатель электрода 200А

горелка TIG

Вытяжные устройства (Пуллеры)

PUL

PULM

PUL2

Расстояние между опорами 850 мм

в комплекте 1 насадка и 3 размера гребенок

PUL4

Расстояние между опорами до 1250 мм

4 точки опоры

WS4

Компактный споттер для рихтовочных работ с микропроцессорным управлением и автоматическим вводом параметров сварки

- Автоматическая защита от перегрева
- Микропроцессорное управление
- Сварочный пистолет с цанговым зажимом
- В комплекте: обратный молоток, крюк, зажим заземления, шайба, шайба треугольная, ключ, угольный электрод, присоска инерционного молотка, комплект держателей

МОДЕЛЬ	WS4	WS5	WS6	WS9	WS10
Максимальный сварочный ток	3500A	4000A	5000A	5800A	9000A
Входной ток	32A	42A	50A	57A	60A
Толщина свариваемых материалов	0,8+1,2 мм	0,8+0,8 мм	0,8+0,8 мм	1,0+1,2 мм	1,0+1,5 мм (2,5+2,5 мм. клещи)
Входящее напряжение	220 В, 50 Гц	220 В, 50 Гц	220/380 В	380 В	380 В
Потребляемая мощность	10 кВт	16 кВт	19 кВт	22 кВт	26,8 кВт
Регулировка времени в диапазоне	–	0–99 мс	0–99 мс	0–99 мс	0–99 мс

WS5

1 год гарантии

Ток сварки до 4000 А

Ремонт посредством прогрева вмятин угольным электродом, с последующей усадкой после охлаждения.

Данный аппарат позволяет производить работы не снимая ремонтируемую деталь, тем самым сокращая время и трудоемкость ремонта

Комплектация WS5:

- Споттер с микропроцессорным управлением
- Тележка на маневренных колесах и удобными ручками с двух сторон,
- Начальный комплект расходников
- Угольные электроды
- Сварочный пистолет
- Обратный молоток к сварочному пистолету

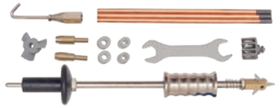

WS6

1 год гарантии

Ток сварки до 5000 А

Применяется в кузовных цехах авторемонтных предприятий

Комплектация WS6:

- Споттер с микропроцессорным управлением
- Тележка на маневренных колесах и удобными ручками с двух сторон
- Начальный комплект расходников
- Угольные электроды
- Сварочный пистолет
- Обратный молоток к сварочному пистолету
- Обратный молоток с крючком
- Гребенка с шестью крючками
- Присоска для инерционного молотка

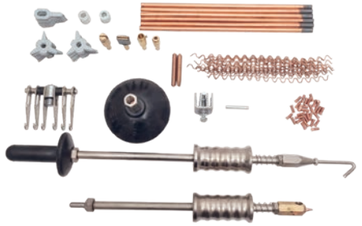

WS9

1 год гарантии

Ток сварки до 5800 А

Применяется в кузовных цехах авторемонтных предприятий

Многофункциональная распределительная панель с LCD используется для установки регулировок параметров точечной сварки в зависимости от нструмента и толщины металлического листа

Расширенный комплект аксессуаров, пневмовытяжка

Комплектация:

- Споттер с микропроцессорным управлением
- Тележка на маневренных колесах и удобными ручками
- Держатель сварочного рукава
- Начальный комплект расходников
- Угольные электроды
- Сварочный пистолет
- Обратный молоток к сварочному пистолету.
- Обратный молоток с крючком
- Гребенка с шестью крючками

Видеоролик

WS10

1 год гарантии

Ток сварки до 9000 А

Видеоролик

Комплектация:

- Споттер
- Тележка на маневренных колесах
- Расширенный начальный комплект расходников
- Угольные электроды
- Сварочный пистолет
- Сварочные клещи с пневмо-прижимом
- Удлинители для клещей
- Обратный молоток к сварочному пистолету
- Обратный молоток с крючком
- Гребенка с шестью крючками
- Присоска для инерционного молотка
- 2 дополнительные присоски
- Система вывешивания сварочных клещей – с вращением на 360°
- Фильтр-влагоотделитель

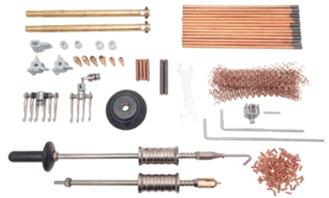

Профессиональный аппарат контактной сварки

Позволяет проводить как стандартные для споттера работы, такие как приварка различных вытяжных шайб и проволоки, наплавка и прогрев металла, так и с уверенностью производить одностороннюю точечную сварку

Благодаря току в 9000А и сварочным клещам с пневматическим сжатием стало возможно производить двух стороннюю точечную сварку по качеству не уступающую «конвеерной»

Наличие микропроцессорной системы управления и большого информативного дисплея делает настройку режимов работы максимально точной, удобной и понятной

Аксессуары для сварочных аппаратов

WSA1

- Волнообразная проволока – 90 шт.
- Треугольные шайбы – 70 шт.
- Кольца для прямого вытягивания – 60 шт.
- Шайбы 10х20 – 50 шт.
  Шайбы 13х23 – 50 шт.
- Заклепки М5х18 – 50 шт.
- Держатель треугольных шайб – 1 шт.
- Электрод для приварки шайб – 1 шт.;
- Электрод для приварки волнообразной проволоки – 1 шт.
- Электрод для приварки шайб 10х20 – 1 шт.
- Электрод для приварки заклепок М5х18 – 1 шт.
- Электрод для нагрева точки – 1 шт.
- Держатель электродов – 1 шт.

F001

Молоток обратный пневматический для кузовных работ с присоской

F002

Молоток обратный для кузовных работ с крючком

F003

Молоток обратный для кузовных работ

F063

Гребёнка с 4-мя крюками

F062

Гребёнка с 6-ю крюками

Расходные материалы для сварки

WS1 Комплект держателей и электродов (5 шт.)

F006 Волнообразная проволока (50 шт.)

F007 Электрод угольный (5 шт.)

F008 Электрод для нагрева точки

F010 Электрод для волнообразной проволоки

F011 Держатель крупных шайб

F054 Держатель шпильки приварной

F016 Болты омедненные для сварки (50 шт.)

F015 Треугольник омедненный для сварки (50 шт.)

F017 Шайба (50 шт.)

F030 Шайба овальная (50 шт.)

Стойки для окраски и сушки

2 года гарантии

S1N **Стойка Х-образная для окраски и сушки деталей кузова**

- Высота – 102 см
- Длина – 103 см
- Макс. допустимая нагрузка – 230 кг
- Диаметр трубы – 28 мм
- Толщина стенки – 2 мм

S2 **Универсальная вращающаяся окрасочная стойка**

- Высота – 95 см
- Длина без удлинителя – 105 см
- Длина удлинителя – 93 см
- Размер профиля рамы – 30х30 мм
- Кол-во держателей в комплекте – 6 шт.

Окрасочно-сушильные камеры

ТЕХ. ХАРАКТЕРИСТИКИ / НАЗВАНИЕ КАМЕРЫ	STANDART	LUX	MEDIO
Наружные габариты	7 x 5,45 x 3,4 м	7 x 5,4 x 3,4 м	8,5 × 5,6 × 4,3 м
Внутренние габариты	6,9 x 3,9 x 2,65 м		8,4 × 3,9 × 3,55 м
Ворота	3-х створчатые 3 x 2,6 м Дверь персонала: закаленные стекла, замок-пневмоклапан, 800 x 2000 мм	4-х створчатые 3 x 2,65 м Дверь персонала: закаленные стекла,замок-пневмоклапан, 800 x 2000 мм	4-х створчатые 3,2 x 3,5 м Дверь персонала: закаленные стекла, замок-пневмоклапан, 800 x 2000 мм
Основание – напольные решетки. Металлическое высотой 300 мм, усилено балками, оцинкованные решетки по всей поверхности	5 рядов – 30 шт. Крученые	5 рядов – 30 шт. Усиленные крученые	5 рядов – 30 шт. Крученые

Окрасочно-сушильные камеры

2 года гарантии

ТЕХ. ХАРАКТЕРИСТИКИ / НАЗВАНИЕ КАМЕРЫ	STANDART	LUX	MEDIO
Рамки напольных фильтров	Сетка	Воздухораспределительные пластины	Воздухораспределительные пластины
Потолочные светильники светодиодные Philips	8 шт. по 4 лампы 36 Вт Итого 32 лампы 1152 Вт		10 шт. по 4 лампы 36Вт Итого 40 ламп 1440 Вт
Настенные светильники Philips плоская рамка 8 мм	8 шт. по 2 лампы 18 Вт Итого 16 ламп 288 Вт	Два ряда по 16 шт. по 2 лампы 18 Вт Итого – 32 лампы 576 Вт Торцевые светильники 2 шт. по 2 лампы 18 Вт Итого – 4 лампы 72 Вт	12 настенных горизонтальных светильников по 2 лампы × 18 Вт в каждом. Электронный пуск
Стеновые сэндвич панели, наполнитель: Толщина:	Все торцы зашиты. Пенополистерол 50 мм	Минер. вата Rockwool, увеличенная толщина метал. листа сэндвича 50 мм	Наполнитель EPS. Все торцы зашиты. Потолок – оцинкованные панели 50 мм
Теплогенераторный блок – в нем находятся моторы, осевые вентиляторы, фильтры, заслонка, горелка, пневмоцилиндр и шибер, теплообменник	Изготовлен из профилированного металла, стенки – сэндвич панели		Изготовлен из профилированной оцинкованной стали, панели – внутри оцинкованная сталь – снаружи порошковая окраска
Горелка пр-во Италия. Расход диз. топлива Тепловая мощность	RIELLO 40F20 Италия, (опционально горелка на природном газе или отработанном топливе) 8–17 кг/ч 95–220 кВт	RG4S (опционально горелка на природном газе или отработанном топливе) 10 - 20 кг/ч 118,5 - 237 кВт	Горелка производство Италия. Теплопроизводит.: 260000 кКал/ч Дизельная RIELLO G20 (опционально можно установить горелку на природном газе или отработанном топливе)
Теплообменник – округлой формы из термостойкой, нержавеющей стали	1 x 0,69 x 0,79 м	1,22 x 0,6 x 1,35 м	Эффективность теплообмена ≥85% С противовзрывным клапаном
Мощность теплообменника (не горелки)	210 кВт	302 кВт	–
Приток и вытяжка по технологии «Siemens», осевой мотор передает вращение непосредственно на лопасти вентилятора, за счет этого малошумен, имеет высокую производительность и долговечен, т.к. нет лишних ременных передач. для снижения пусковых токов применена ступенчатая схема старта электродвигателей	Приток 7,5 кВт Вытяжка 7,5 кВт 22000 м³/ч	Два вентилятора по 7,5 кВт. 24000 м³/ч	1 шт. центробежный мотор 9 кВт воздухопроизвод. 25000 м³/ч, Воздухозабор 2 шт. центробежных мотора 5,5 кВт воздухопроизвод. 30000 м³/ч

ТЕХ. ХАРАКТЕРИСТИКИ / НАЗВАНИЕ КАМЕРЫ	STANDART	LUX	MEDIO
Трапы въездные	Опционально	2 шт. 2 x 0,75 x 0,3 м	Опционально
Топливный бак	Опционально		
Воздушная заслонка – шибер	Для регулировки давления по мере загрязнения фильтров		
Заслонка рециркуляции на подшипниках, управляется пневмоприводом	Экономия топлива в режиме сушки		
фильтры: предфильтр, потолочный, напольный, экстракционный	4-х ступенчатая очистка воздуха		Подготовительный фильтр, потолочный фильтр 600G, напольный фиберглассовый фильтр, фильтры моторов
Пульт управления температурный контроллер (Япония, учет времени, таймер, окраска-окраска с нагревом, – сушка, освещение верх/низ, аварийное отключение, индикатор ошибок. Счетчик наработки.	Датчик давления – жидкостной	Датчик давления – стрелочный	Датчик давления – жидкостной
Противопожарный датчик	Автоматическое отключение горелки в случае превышения температуры		
Мощность эл. потребления макс.	16,5 кВт	17 кВт	22 кВт
Освещенность (в люксах)	1100 лк	1400 лк	≥1000 лк
Скорость воздухопотока в пустой камере	0,206 м/с	0,206 м/с	–
Уровень шума	80 дБ		

Камера работает в следующих режимах:

1. ПОКРАСКА

В камере поддерживается постоянная температура +20≈25ºС в зависимости от применяемой краски

2. СУШКА

В камере поддерживается постоянная температура +60≈80ºС в зависимости от применяемой краски и установленных пластмассовых деталей автомобиля

3. ПРОДУВКА

Кратковременный режим для удаления из камеры летучих соединений и паров краски, а так же для остывания после сушки

Любые комплектующие в наличии

Инфракрасные сушки

2 года гарантии

IF-21

- Напряжение – 220 В
- Потребляемая мощность – 1,0 кВт
- Площадь нагрева – 450 x 800 мм

Коротковолновые инфракрасные сушки, предназначены для вспомогательного использования при ремонтных работах малого и среднего масштаба в кузовных мастерских и автосервисах.

Эти излучатели незаменимы при местном ремонте, т.к. существенно сокращают временные и материальные затраты на один обрабатываемый элемент

IF-1

- Напряжение – 220 В
- Потребляемая мощность – 1,1 кВт
- Площадь нагрева – 500 x 800 мм

IF-2

- Напряжение – 220 В
- Потребляемая мощность – 2,2 кВт
- Площадь нагрева – 500 x 1400 мм

IF-12

- Напряжение – 220 В
- Потребляемая мощность – 2,2 кВт
- Площадь нагрева – 800 x 800 мм

Видеоролик

IF-13

- Напряжение – **220 В**
- Потребляемая мощность – **3,3 кВт**
- Площадь нагрева – **1200x1000 мм**

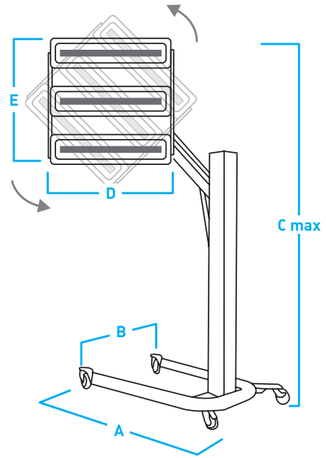

Для всех сушек в наличии есть запасные нагревательные элементы

Для:
IF1/IF2
Дл. = 400 мм

IF12/IF13
Дл. = 530 мм

Запатентованные отражатели из нержавеющей термостойкой стали.

Заниженное U-образное основание на колесиках позволяет подкатить сушку непосредственно под машину

МОДЕЛЬ	Количество ламп	A (мм)	B (мм)	C (мм)	D (мм)	E (мм)
IF1	1	–	–	–	460	200
IF2	2	460	460	1650	460	760
IF12	2	1150	850	2470	570	620
IF13	3	1150	850	2450	580	770

Расстояние до нагреваемой детали: 450–650 мм

Компрессоры поршневые с ременным приводом

МОДЕЛЬ	NC25/ 220	NC100/ 360_220	NC100/ 360	NC100/ 480	NC150/ 480	NC200/ 480	NC200/ 650	NC270/ 650	NC270/ 830	NC500/ 1000-15	NC500/ 1200	NC500/ 1400
Производительность, л/мин	220	360	360	476	476	476	653	653	827	990	1210	1390
Объем ресивера, л	24	100	100	100	150	200	200	270	270	500	500	500
Скорость холостого хода, об/мин	2800	1570	1570	1450	1450	1450	1370	1370	1450	1100	1300	1100
Рабочее давление, бар	8	8	10	10	10	10	10	10	10	15	10	10
Потребляемая мощность, кВт	1,5	2,2	2,2	3	3	3	4	4	5,5	11	7,5	11
Напряжение, В	220	220	380									

1 год гарантии

СДЕЛАНО В ИТАЛИИ

NC25/220 new

24 л, 220В, 220 л/мин

NC100/360

100 л, 220/380В

Видеоролик

NC100/480

100 л, 476 л/мин

NC150/480

150 л, 476 л/мин

NC200/480

200 л, 476 л/мин

NC200/650

200 л, 653 л/мин

- Произведено в Италии, включая компоненты
- Надёжные, высокопроизводительные и экономичные компрессоры
- Керамический фильтр с регулятором давления и 2 быстросъемных разъема + быстросъемный разъем на ресивере в комплекте в моделях до 200 литров
- Шаровой кран на моделях с объемом 500 л
- Индикатор для контроля уровня масла

NORDBERG

1 год гарантии

СДЕЛАНО В ИТАЛИИ

NC270/650

270 л, 653 л/мин

NC270/830

270 л, 827 л/мин

NC500/1000-15

500 л, 990 л/мин, 15 бар

NC500/1200

500 л, 1210 л/мин

NC500/1400

500 л, 1390 л/мин

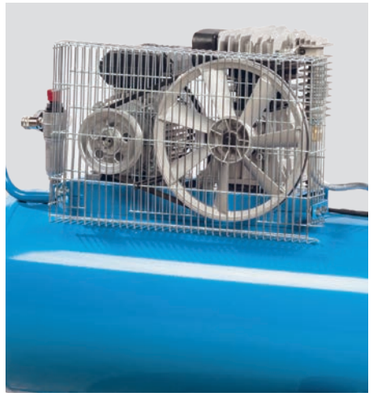

Компрессоры поршневые ECO

МОДЕЛЬ	NCE100/ 360	NCE50/ 410V	NCE100/ 400-220	NCE100/ 400	NCE100/ 520	NCE200/ 520	NCE200/ 660	NCE200/ 810	NCE300/ 810	NCEV300/ 810	NCE300/ 1050
Напряжение, В	220	220	220	220	380	380	380	380	380	380	380
Производительность, л/мин	320	410	400	400	520	520	660	800	810	810	1050
Объем ресивера, л	100	50	100	100	100	200	200	180	300	300	300
Количество оборотов, об/мин	950	2800	1000	1000	1100	1100	1000	880	1000	1000	1250
Максимальное давление, бар	10	8	10	10	10	10	10	10	10	10	10
Потребляемая мощность, кВт	2,2	2,2	2,2	2,2	3	3	4	5,5	5,5	5,5	7,5

NCE50/410V

50 л, 410 л/мин

Видеоролик

отличное решение для небольших мастерских и бытового использования

V-образная конструкция компрессорной головки и специальные пластиковые кожухи обеспечивают эффективное охлаждение в ограниченном пространстве

- Мотор с медной обмоткой
- Алюминиевая головка
- Компактный
- Мобильный
- Высокая мощность
- Плавный пуск
- Антикоррозийное покрытие ресивера
- Эргономичная ручка

NCE100/400-220

100 л, 410 л/мин

NCE100/400

100 л, 410 л/мин

NCE100/520

100 л, 520 л/мин

- Высокопроизводительный компрессор как для использования в быту, так и для профессионального применения
- Двухцилиндровая одноступенчатая головка с чугунным цилиндром и увеличенными ребрами охлаждения
- Электрический двигатель оборудован тепловой защитой от перегрева и системой автоматического повторного запуска для интенсивной продолжительной работы
- Эргономичная ручка и большие устойчивые колеса

NCE200/520

200 л, 520 л/мин

NCE200/660

200 л, 660 л/мин

NCE100/360

100 л, 320 л/мин, с чугунной головкой

NCE300/810

300 л, 810 л/мин

NCE300/1050

300 л, 1050 л/мин

NCE200/810

180 л, 800 л/мин, с чугунной головкой

NCEV300/810

300 л, 810 л/мин, вертикальный

Компрессоры безмасляные

NCEO50/210

50 л, 210 л/мин

Видеоролик

NCEO100/400

100 л, 400 л/мин

Позволяют получить чистый сжатый воздух без примесей масла.

Экологичные и экономные в эксплуатации

Уровень шума намного ниже аналогичных масляных поршневых компрессоров и составляет около 66 дБ, что чуть громче обычного разговора.

Использование безмасляных компрессоров не требует очищения воздуха от масляных загрязнений, что позволяет избежать порчи конечного продукта, а так же позволяет сэкономить на заливке масла и фильтрах в процессе эксплуатации

МОДЕЛЬ	NCEO50/210	NCEO100/400
Напряжение	220В	
Производительность	210 л/мин	400 л/мин
Объем ресивера	50 л	100 л
Скорость холостого хода	1450 об/мин	
Рабочее давление	8 бар	
Потребляемая мощность	2 x 0,58 кВт	2 x 1,1 кВт

Шланги воздушные в катушках

Видеоролик

2115-10

14+1 м

2125-08

25+1 м

HR0815HPVC

15+1 м

HR1015HPVC

15+1 м

HR1030HPVC

30+1 м

МОДЕЛЬ	2115-10	2125-08	HR0815HPVC	HR1015HPVC	HR1030HPVC
Материал шланга	армированный гибридный ПВХ	армированный полиуретан	армированный гибридный ПВХ		
Длина шланга, м	14	25	15	15	30
Внутренний диаметр, мм	10	8	8	9,5	9,5
Внешний диаметр, мм	16	12	12	15,5	15,5
Максимальное давление, бар	20	12	10	16	16
Длина входного шланга, м	1	1	1	1	2
Тип соединения	резьба 1/4"				

Шланги воздушные

Для подачи воздуха от компрессора к пневмоинструменту

H0812HPVC Шланг для воздуха армированный гибридный ПВХ, Ø8 x 12 мм, 1–100 м

H1015PU Шланг для воздуха армированный полиуретановый, Ø10 x 15 мм, 1–100 м

H816NBR Шланг для воздуха армированный резиновый, Ø8 x 16.5 мм, 1–30 м

МОДЕЛЬ	Материал шланга	Внутренний диаметр, мм	Внешний диаметр, мм	Рабочее давление, бар	Давление разрыва, бар	Длина шланга в бухте, м
H0812HPVC	гибридный ПВХ	8	12	20	60	100
H0812PU	полиуретановый	8	12			
H0915HPVC	гибридный ПВХ	9	15			
H1015PU	полиуретановый	10	15			
H1218HPVC	гибридный ПВХ	12	18	14	55	50
H816NBR	резиновый	8	16,5	16	48	30
H1018NBR	резиновый	10	18,5			
H1220NBR	резиновый	12	20			
H1423NBR	резиновый	14	23			

Шланги воздушные спиральные

HS0810PU

Шланг полиуретановый спиральный

- 8x12 мм
- тип соединения – 1/4",
- 10 м

HS0815PU

Шланг полиуретановый спиральный

- 8x12 мм
- тип соединения – 1/4",
- 15 м

МОДЕЛЬ	HS0810PU	HS0815PU	HS1010PU	HS1015PU
Материал шланга	полиуретан			
Длина шланга, м	10	15	10	15
Внутренний диаметр, мм	8	8	10	10
Внешний диаметр, мм	12	12	14	14
Тип соединения	резьба 1/4"			
Рабочее давление, бар	10			
Давление разрыва, бар	30			

Воздушные фильтры

Фильтр с редуктором и лубрикатором

NP8412

- Размер присоед. резьбы – 1/4"

NP8414

NP8415

Фильтр с редуктором

NP8212

- Размер присоед. резьбы – 1/4"

NP8214

Редуктор

NP8002

- Размер присоед. резьбы – 1/4"

Фильтр без редуктора

NP8102

- Размер присоед. резьбы – 1/4"

NP8104

Лубрикатор

NP8312

- Размер присоед. резьбы – 1/4"

NP8314

МОДЕЛЬ	NP8212	NP8214	NP8412	NP8414	NP8415	NP8102	NP8104	NP8312	NP8314	NP8002
Размер присоед. резьбы	1/4"	1/2"	1/4"	1/2"	1"	1/4"	1/2"	1/4"	1/2"	1/4"
Степень фильтрации, мкм	25							–	–	–
Пропускная способность, л/мин	2000	4000	1700	3000	4000	1500	4000	1700	5000	550
Макс. входное давление, бар	10									
Диапазон рабочих температур	+5°C..+ 60°C									
Лубрикатор	–	–	есть	есть	есть	–	–	есть	есть	–
Редуктор	есть	есть	есть	есть	есть	–	–	–	–	есть

Воздушные фильтры PRO

new

NP8434

Фильтр с редуктором и лубрикатором PRO, 1/2"

NP8534

Фильтр тонкой очистки + осушитель PRO, 1/2"

Предназначен для подготовки воздуха при работе с краскопультами

NP8534 должен использоваться **только с предварительным фильтром грубой очистки.** Рекомендуется NP8234

Силикагель

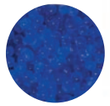

NP8232

Фильтр грубой очистки с редуктором PRO, 1/4"

NP8234

Фильтр грубой очистки с редуктором PRO, 1/2"

МОДЕЛЬ	NP8434	NP8534	NP8232	NP8234
Размер присоед. резьбы	1/2"	1/2"	1/4"	1/2"
Степень фильтрации, мкм	5	0,01	5	5
Пропускная способность, л/мин	2600	2800	2250	3400
Макс. входное давление, бар	10	15	10	10
Диапазон рабочих температур	+5°C..+ 60°C			
Лубрикатор	есть	–	–	–
Редуктор	есть	–	есть	есть

Пневмопереходники

МОДЕЛЬ	NPF22	NPF24	NPF32	NPF34	NPF08
Внешний вид					
Тип соединения	M1/4"	M1/2"	F1/4"	F1/2"	Ø8 мм
Кол-во в упак. (шт.)	20	10	20	10	20

МОДЕЛЬ	NPF10	NPM22	NPM32	NPM08	NPM10
Внешний вид					
Тип соединения	Ø10 мм	M1/4"	F1/4"	Ø8 мм	Ø10 мм
Кол-во в упак. (шт.)	20		50		

Пневмогайковерты PRO

IT250

- «Посадочный квадрат» 1/2"
- Усилие 881 Нм

Видеоролик

IT260

- «Посадочный квадрат» 1/2"
- Усилие 1058 Нм

IT250KIT

- В кейсе
- «Посадочный квадрат» 1/2"
- Усилие 881 Нм

IT250KD

- В кейсе
- «Посадочный квадрат» 1/2"
- Усилие 881 Нм

IT4250

- «Посадочный квадрат» 1"
- длина вала 230 мм
- Усилие 3388 Нм

Видеоролик

МОДЕЛЬ	IT250	IT250KIT*	IT250KD**	IT260	IT4250
Посадочный квадрат	1/2″	1/2″	1/2″	1/2″	1″
Скорость вращения, об/мин	7500	7500	7500	7500	4200
Рекомендуемое давл. воздуха, бар			6,3		
Максимальное усилие, Нм	881	881	881	1058	3388
Сред. потребление воздуха, л/мин	133	133	133	133	269

Комплектация
* Головка 1/2″ 9, 10, 11, 13, 14, 17, 19, 22, 24, 27. Удлинитель, масленка
**Головка глубокая 1/2″ 17, 19, 21, 22, 24, 27 Удлинитель, масленка

Пневмогайковерты

1 год гарантии

NP14068

Видеоролик

NP14085

NP14085K

Видеоролик

NP14100

NP14110

Видеоролик

NP16130

Видеоролик

NP18250

Видеоролик

NP18360

Видеоролик

МОДЕЛЬ	NP14068	NP14085	NP14085K*	NP14100	NP14110	NP16130	NP18250	NP18360
Размер квадрата	1/2"	1/2"	1/2"	1/2"	1/2"	3/4"	1"	1"
Скорость вращения, об/мин	7000	7000	7000	6000	5200	4800	3200	3000
Рекомендуемое давление, бар	6,0–6,5							
Максимальное усилие, Нм	680	850	850	1000	1100	1300	2500	3600
Среднее потребление воздуха, л/мин	119	119	119	120	119	196	–	385

*Комплектация: головки 10, 11, 13, 14, 17, 19, 22 мм

Пневмоинструмент

1 год гарантии

Трещотки

NP0141

1/4", 41 Нм, 240 об/мин

NP0241

3/8", 41 Нм, 240 об/мин

Видеоролик

NP0388

1/2", 88 Нм, 160 об/мин

NP2511 Дрель

- угловая
- Ø сверла до 10 мм

NP3025K Бормашина

- Диаметр хвостовика – 6 мм
- Скорость свободного вращения – 25 000 об/мин
- кейс

NP3403 Машина для зачистки шин

- Скорость свободного вращения – 2500 об/мин
- Среднее потребление воздуха – 257 л/мин
- Воздушное соединение – 1/4"

NP2621

Дрель

- Ø сверла до 13 мм
- Среднее потребление воздуха 257 л/мин

Видеоролик

Пневмоинструмент

1 год гарантии

NP4743

Отрезная машина

- Ø 75 мм

NP4705

Угловая шлифовальная машина

- Ø 125 мм

NP4236

Эксцентриковая шлифмашина

- Ø 152 мм
- ход 2,5 мм

NP6010

Лобзик

- Частота движения пилки – 10000 ход/мин
- Толщина пропиливаемого материала – 3 мм
- Среднее потребление воздуха – 171 л/мин
- Воздушное соединение – 1/4"

NP4256

Эксцентриковая шлифмашина

- Ø 152 мм
- Количество отверстий в диске – 6+1
- Скорость свободного вращения – 10000 об/мин

NP5066

Зубило

- 190 мм
- комплект насадок
- кейс

Пневмоинструмент PRO new

1 год гарантии

NP0395

Пневмотрещотка

- 1/2"

NP0234

Пневмотрещотка укороченная

- 3/8"

NP0134

Пневмотрещотка укороченная

- 1/4"

МОДЕЛЬ	NP0395	NP0234	NP0134
Диаметр впускного отверстия, дюйм	1/4"	1/4"	1/4"
Посадочный квадрат, дюйм	1/2"	3/8"	1/4"
Максимальное усилие, Нм	95	34	34
Рабочее давление, бар	6,2	6,2	6,2
Скорость свободного вращения, об/мин	160	300	300
Среднее потребление воздуха, л/мин	71	51	51

NP3020

Пневмобурмашинка

- с комплектом насадок в кейсе

МОДЕЛЬ	NP3020
Диаметр впускного отверстия, дюйм	1/4"
Размер цанги, мм	6
Среднее потребление воздуха, л/мин	113
Скорость свободного вращения, об/мин	20000
Рабочее давление, бар	6,2

NP5067

Пневмозубило

- 5 шестигранных зубил
- пружина
- быстросъемный адаптер
- эргономичная рукоятка
- кейс

Краскопульты

1 год гарантии

NP7013

LVMP

NP7114
NP7117

HVLP

NP7314
NP7320

HVLP

NP7415
NP7418

HVLP

NP7708
NP7710

HVLP
миникраскопульт

МОДЕЛЬ	Головка	Верхний бачок	Сопло, мм	Расход воздуха, л/мин	Рабочее давление, бар	Объем бачка, мл	Кейс
NP7013	LVMP	пластик	1,3	140 – 250	1,5 – 2,5	600	алюм.
NP7114	HVLP	пластик	1,4	175 – 290	2,0 – 3,0	600	пластик
NP7117	HVLP	пластик	1,7	175 – 290	2,0 – 3,0	600	пластик
NP7708	HVLP	пластик	0,8	60 – 140	2,0 – 2,9	100	–
NP7710	HVLP	пластик	1,0	60 – 140	2,0 – 2,9	100	–
NP7314	HVLP	пластик	1,4	150 – 290	2,5 – 3,0	600	–
NP7320	HVLP	пластик	2,0	150 – 290	2,5 – 3,0	600	–
NP7415		металл	1,5	150 – 290	3,0 – 3,5	600	–
NP7418		металл	1,8	150 – 290	3,0 – 3,5	600	–

Заточные станки

1 год гарантии PRO

Видеоролик

Точила электрические для обточки, шлифовки и полировки предметов

EG1505

EG1805

EG2009

EG2511

- Предназначены для промышленного использования
- Надежная, долговечная конструкция, рассчитанная на длительный срок эксплуатации
- Мощный мотор, обеспечивающий высокий крутящий момент
- Низкий уровень вибрации и шума
- Пылезащищенный выключатель
- Износостойкие подшипники, выдерживающие боковые нагрузки
- Устойчивые подвижные упоры для заготовки, изготовленные из алюминия
- Большие стекла для защиты от искр с регулируемым положением

МОДЕЛЬ	EG1505	EG1805	EG2009	EG2511
Напряжение, В	220	220	220	380
Потребляемая мощность, Вт	500	500	900	1100
Скорость вращения, об/мин	2850			
Размер диска, мм	Ø150 x 25 x Ø32	Ø175 x 25 x Ø32	Ø200 x 25 x Ø32	Ø250 x 25 x Ø32
Время беспрерывной работы, мин.	30			

Пистолеты подкачки шин

1 год гарантии

МОДЕЛЬ	TI5	TI6	TI8	TI8D	TI9
Манометр, мм	Ø60	Ø80	Ø80	цифровой	шкальный
Диапазон измерения давления, бар	0–10	0–8,5	1–12	1–12	0–13,8
Точность измерения, бар	0,2	0,2	0,1	0,1	0,1
Шланг, см	50	50	50	50	50
Корпус	обрезиненный	пластиковый	обрезиненный	обрезиненный	металлический

Оборудование для подкачки шин

TI11D

1 год гарантии

Автоматическая станция подкачки колес

- Возможна работа как с легковыми, так и с грузовыми колесами

Давление воздуха на входе	4–10 бар / 10–16 бар
Диапазон давлений накачивания	1–7 бар / 7–13 бар
Производительность (на входе)	400 л/мин (10 бар)
Напряжение	220 В
Потребляемая мощность	44 Вт
Длина шланга	10 м
Погрешность давления воздуха на выходе	±0,02 бар
Точность накачивания	±0,5%

Продувочные пистолеты

Ti1

Регулировка выходящего потока воздуха

Ti1L

Сопло длиной 10 см для трудно-доступных мест

Ti2

С усиленным обдувом

Ti3

Пистолет «авторучка»

Ti4

Продувочный, пластик, сопло длиной 10 см

Ti4L

Продувочный, пластик, сопло длиной 20 см

Пистолеты моющие пневматические

new

NP9004

- моющий
- объем бака – 1 л
- рабочее давление – 3,5 бар

NP9001

- для химчистки
- в комплекте щетка
- рабочее давление – 6,2-7,5 бар
- 2 режима работы: с подачей воздуха и с подачей воздуха и моющего средства

NP9002

- алюминиевое сопло
- метал. шар
- для химчистки
- рабочее давление – 6,2-7,5 бар

Пусковые многофункциональные аккумуляторы new

WSA8

WSA15

WSA20

МОДЕЛЬ	WSA8	WSA15	WSA20
Встроенная ёмкость	8 Ач	15 Ач	18 Ач
Выходной ток	5В/1А, 2А; 19В/3,5А	5В/1А, 2А; 12В/10А; 19В/3,5А	12В/15А
Макс. пусковой ток	400 А	600 А	1250 А
Доп. функция	фонарик	фонарик	компрессор

Зарядные интеллектуальные устройства new

Подходят для всех типов аккумуляторов (WET/MF/CA/EFB/GEL/AGM)

WSC30

- 6/12 В
- макс. ток 4 А

WSC35

- 12/24 В
- макс. ток 15 А

WSC70

- 12 В
- макс. ток 70 А

МОДЕЛЬ	WSC30	WSC35	WSC70
Вход	220 В, 70 Вт	220 В, 350 Вт	220 В, 850 Вт
Выход	6 VDC, 1А; 12 VDC, 1/4А	12 VDC, 2/4/6/8/10/15А	12 VDC
Емкость батареи	2-120 Ah	2-400 Ah (12V); 14-200 Ah (24V)	30-1000 Ah
Напряжение	6/12 В	12/24 В	12 В

Пуско-зарядные устройства

WSB160
WSB180

WSB240
WSB360

WSB450
WET/MF/CA/EFB/GEL/AGM
new

WSB540
WSB800

WSB700
WET/MF/CA/EFB/GEL/AGM
new

WSB1000

МОДЕЛЬ	WSB160	WSB180	WSB240	WSB360	WSB450*	WSB540	WSB700*	WSB800	WSB1000**
Номинальная рабочая мощность: зарядка/запуск, кВт	1/6,4	1,2/7	1,6/8	2/10	1/6	2/12	1/9.2	2,5/20	2,5/20
Напряжение заряда, В	12/24	12/24	12/24	12/24	12/24	12/24	12/24	12/24	12/24
Макс. пусковой ток, А	160	180	240	360	300	540	1000	800	1000
Номинал. ток заряда, А	30	40	40	50	10-50	60	35	100	100
Макс. емкость аккумулятора, А·ч	500	700	700	800	650	1000	500	20/1200	20/1200
Мин. емкость аккумулятора, А·ч	30	40	40	50	60	60	35	20/800	20/800

* Интектуальное: подходят для всех типов аккумуляторов (WET/MF/CA/EFB/GEL/AGM)

** Пульт дистанционного управления длиной 7 метров. Напряжение: 380В

Сверлильные станки

1 год гарантии

Предназначены для сверления отверстий в древесине, металле, пластиках и других материалах

- Электромоторы с алюминиевым радиатором для лучшего отвода тепла
- Регулировка стола: вращение по своей оси, по оси станка и изменение угла
- Контроль глубины сверления
- Тиски в комплекте

Видеоролик

ND25120

ND1352

ND1660

Видеоролик

МОДЕЛЬ	ND1352	ND1660	ND25120
Мощность двигателя, Вт	450	750	900
Ø зажимаемого сверла, мм	1.5-13	3-16	5-20
Рабочий ход шпинделя, мм	60	80	85
Количество скоростей	5	16	12
Диапазон скорости, об/мин (50/60Гц)	620-2620 / 740-3140	210-2220 / 220-3320	280-2380 / 340-2860
Конус шпинделя	B16	MT2	MT3
Макс. расстояние между осью шпинделя и колонной, мм	130	162.5	176
Макс. расстояние между концом шпинделя и столом, мм	255	450	685
Макс. расстояние между концом шпинделя и основанием, мм	370	630	1175
Рабочих ход, мм	260	325	352
Общая высота, мм	685	985	1560

Оборудование сбора выхлопных газов

MEU05

Мобильная установка для вытяжки отработанных газов

- Двигатель 220/380 В, 500 Вт
- Регулировка положения вытяжного блока позволяет использовать с различными типами ТС
- Газозаборный конусный раструб, с входным диаметром 250 мм подкатывается непосредственно к выхлопной трубе авто
- Производительность вентилятора 1900 м³/ч
- Основание на 4-х колесах

H6075125

Катушка для шланга ∅75 мм (шланг в комплект не входит).

Рекомендуемая длина шланга 7,5–15 м (в зависимости от размеров помещения)

H8100125

Катушка для шланга ∅100 мм (шланг в комплект не входит).

Рекомендуемая длина шланга 10–15 м

B3

Вентилятор 380 В

Напряжение	380 В
Потребляемая мощность	2,2 кВт
Производительность	1300–2500 м³/час

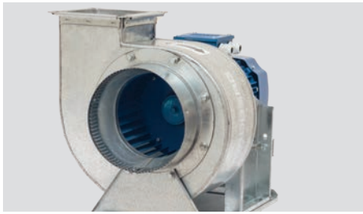

Насадки для выхлопных газов

1 год гарантии

AN075R
AN100R

Насадки резиновые круглые на шланги ∅75/100 мм

AN075D
AN100D

Насадки резиновые овальные на шланги ∅75/100 мм

AN075DP
AN100DP

Насадки резиновые овальные с внутр. фикс. на шланг ∅75/100 мм

AN075DI
AN100DI

AN075RP
AN100RP

Насадки резиновые круглые с внутр. фикс. на шланг ∅75/100 мм

AS075
AS100

Стопор для шлангов ∅75/100 мм

AT75
AT100

Переходники металлические Y-образные для шлангов ∅75/100 мм

75/150

Переход ∅75/150

Шланги для выхлопных газов

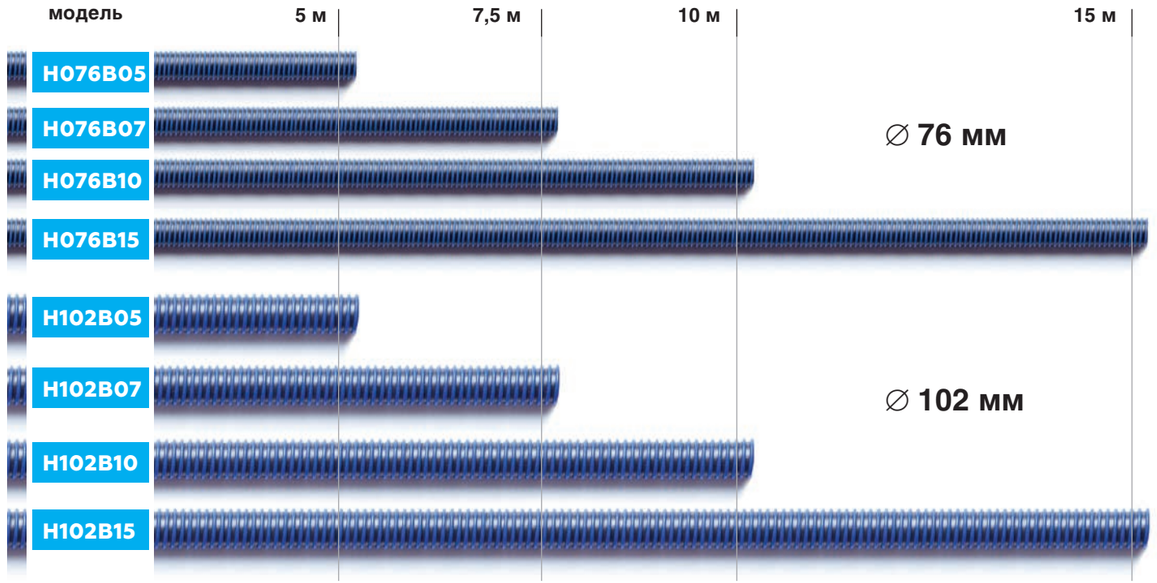

- материал шланга: покрытая специальным составом (EPDM/PP) полиэстерная ткань, армированная пластиковой профильной спиралью
- максимальная температура отводимых газов: +180 °C

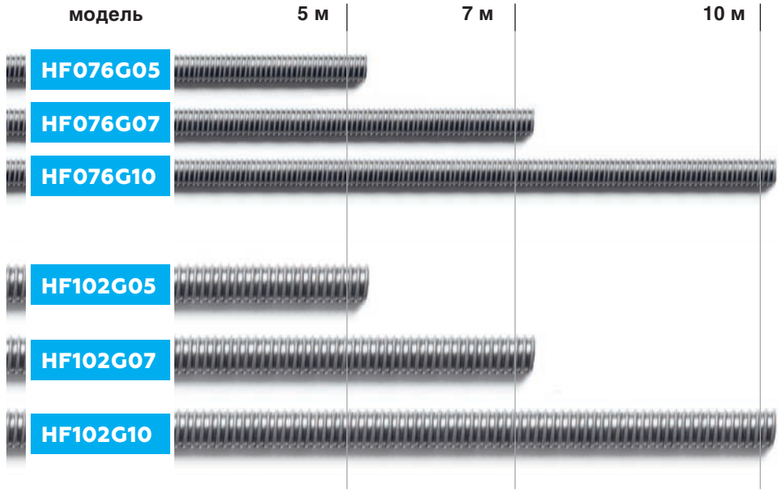

- Материал: армированное стекловолокно с силиконовым защитным покрытием серого цвета
- Спираль из нержавеющей стали ширина 8 мм
- Температура работы: от -70 °C до +250 °C

ВНИМАНИЕ!
Серые шланги для забора выхлопных газов предназначены только для работы с высокотемпературными газами.
Использовать аккуратно из-за повышенной хрупкости!
Запрещено использование шлангов на полу.
Использовать только в подвешенном состоянии.
Не растягивать и не использовать на катушках!

Инструментальная мебель

1 год гарантии

Видеоролик

Тележки для удобства работы и хранения инструмента

T1 Открытая тележка с тремя полками

T3 new

3 полки для компактного размещения и доставки необходимого инструмента непосредственно к месту проведения работ.

Поворотные колеса снабжены тормозом

Конструкция из пластика – практична для тюнинг-ателье

T5P new
T6P new
T7P new

тележки с системой защиты от опрокидывания

T5N

Тележка для инструмента с 5 выдвижными ящиками

T6N

Тележка для инструмента с 6 выдвижными ящиками

T7N

Тележка для инструмента с 7 выдвижными ящиками

Пескоструйные камеры

1 год гарантии

NS1K 110 л

Для обработки воздушно-пескоструйным способом поверхностей изделий, снятия ржавчины, грунта, слоев краски, матирования.

Работает от внешнего источника сжатого воздуха.

Для освещения и вентиляции необходимо напряжение 220 В

NS2 220 л

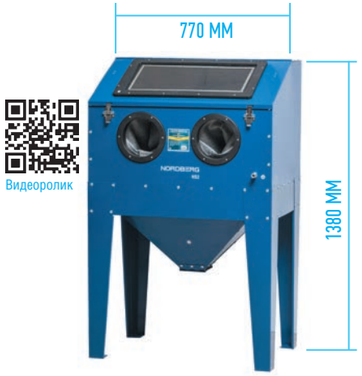

Видеоролик

NS3 350 л

Видеоролик

МОДЕЛЬ	NS1K	NS2	NS3
Загрузка	боковая	фронтальная	боковая, две двери
Объем камеры, л	110	220	350
Рабочее пространство, мм	640 x 510 x 520	860 x 560 x 560	945 x 605 x 605
Расход воздуха, л/мин	300–400	300–400	300–400

NS4 420 л

NS9 990 л

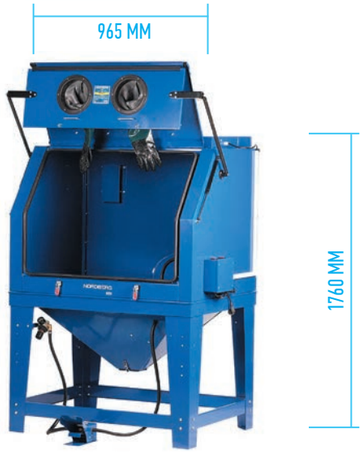

Комплектация:

- Перчатки
- Пистолет пескоструйный
- Сопла 4 шт.
- Педаль
- Лампа
- Воздушный фильтр
- Адаптер для подключения подачи воздуха
- Уплотнительная лента
- Защитная пленка

МОДЕЛЬ	NS4	NS9
Загрузка	фронтальная боковая, две двери	фронтальная
Объем камеры, л	420	990
Рабочее пространство, мм	1210 x 600 x 580	900 x 930 x 540
Расход воздуха, л/мин	550–700	680

Пескоструйные установки

NSP10 37 л

NSP20 74 л

NSP28 75 л

со сбором отработанного песка

- Пескоструйные установки используются для обработки поверхностей изделий воздушно-пескоструйным способом для:
  - снятия ржавчины, окалины, краски, заусенцев
  - сглаживания шероховатостей
  - упрочнения поверхности
- В комплект входит пистолет с комплектом сопел, шланг, воронка для загрузки абразива и маска

МОДЕЛЬ	NSP10	NSP20	NSP28
Расход воздуха, л/мин	170 – 700	170 – 700	170 – 710
Давление сжатого воздуха, бар	4 – 8,5	4 – 8,5	4 – 8,5
Объем резервуара для песка, л	37	74	75
Длина рукава, м	2,4	2,4	2,4

Установки для мойки деталей

Видеоролик

NW20

объем 19 л

NW90

объем 75 л

NW150

Ванна для мойки деталей с электрическим насосом объем 90 л, пневмо, с подогревом воды

Предназначена для очистки деталей и агрегатов автомобилей при помощи циркулирующего моющего раствора на водной и щелочной основе

Требуется подключение к воздушной магистрали

МОДЕЛЬ	NW20	NW90	NW150
Объем емкости, л	19	75	90
Размер емкости, мм	400 x 300 x 220	750 x 540 x 265	560 x 736 x 450
Габаритные размеры, мм	460 x 330 x 260	760 x 540 x 880	610 x 790 x 1710
Питание		220 В, 50 Гц	

Лампы переносные

1 год гарантии

1901

Лампа светодиодная 1+1, с УФ подсветкой

Видеоролик

1911

прожектор светодиодный, аккумуляторный

S001

Держатель-стойка для прожектора 1911

1909

- 8 ярких светодиодов основного освещения
- 1 сверхъяркий светодиод торцевого освещения

Видеоролик

МОДЕЛЬ	1901	1911	1909
Питание	Li-ion аккумулятор 3,6 В, зарядка – разъем micro-USB		
Аккумулятор, мА/ч	2000	5000	2000
Количество светодиодов	1 + 1 + 1 шт. с УФ подсветкой	1 шт.	8+1 шт.
Световой поток основного / торцевого освещения	250 Лм / 70 Лм	250 Лм / 440 Лм	300 Лм
Время работы	3~4 ч	2,5 / 5 ч	3 / 2,5~10 ч

Индукционный нагреватель

1 год гарантии

HIF2

Мощность 1 кВт

Комплектация:

- Алюминиевый кейс
- Прямая торцевая насадка M19 – 1 шт.
- Прямая торцевая насадка M6–M25 – 1 шт.
- Гибкая насадка – 1 шт.
- Насадка U-формы – 1 шт.
- Плоская насадка – 1 шт.

Значительно облегчает разъединение прикипевших или подвергшихся коррозии крепежных элементов и деталей

Выпрямление мелких градовых и аналогичных вмятин без покраски не нарушая лакокрасочный слой автомобиля, убирание «хлопунов» на кузовных деталях авто при восстановлении или рихтовке

Выжигание сайлентблоков, запрессованных на балках ходовой части автомобиля или другой техники и оборудовании

- Запрессовка подшипников на горячую посадку, также выпрессовку
- Снятие приклеенных на покрашенный металл спойлеров, молдингов, наклеек
- Удаление ржавчины с металлов и кузова

Оборудование для ремонта двигателя

1 год гарантии

N3005

Универсальная опора для вывешивания двигателя и КПП «на крыльях»

- Длина опоры – 150 см

500 кг

N3005L

- Длина опоры – 180 см

- Высота: 0–205 мм
- Две точки подхвата
- Резьбовые подвесы позволяют при необходимости приподнимать и опускать двигатель

N30057

570 кг

Стенд (Кантователь) для ремонта двигателя

N3009

900 кг

Стенд для ремонта двигателя складной

Видеоролик

N3009R

900 кг

Стенд для ремонта двигателя с редуктором

Вспомогательное оборудование

N30S1

Сидение ремонтное

на колесах с выдвижным ящиком и с инструментальной полкой

N30S2

Сидение ремонтное

на колесах с регулировкой высоты

N30C4

Лежак подкатной

с подъемным подголовником 6-ти колесный

Видеоролик

- Допустимая нагрузка 115 кг

N30C5

Лежак подкатной

пластиковый 6-ти колесный

Видеоролик

- Допустимая нагрузка 180 кг

NN1

Накидка на крыло с магнитом и подкладкой

- размер: 110 х 65 см
- крепится при помощи магнитов

NN2

Накидка защитная Крыло-Бампер (легковая)

- размер: 350 х 75 см
- крепление: завязки

NN3

Накидка защитная Крыло-Бампер (джип)

- размер: 365 х 75 см
- крепление: завязки

Указатель

1901 162
1909 162
1911 162
2115-10 135
2125-08 135
2330-BC 101
2379 101
2379-C 101
2379-CV 101
2380 101
2380P 101
2630AP 99
26HP 98
26KIT 99
4440J 20
4445J 21
4450 для сх/р 22
4450J 23
4523A 53
4523N 50
4523N1 51
4523PA 54
4523C 48
4524C 49
4525 52
45TRK 55
45TRKE 55
4638 37
4638E 36
4639 39
4639.5 38
4640 40
4641 41
4642 42
4643 43
4644 44
46H 38
46H38 37
46H39 39
46H42 42
46H43 43
46HA 40
46HD 40
46HR 41
46HR44 44
46TRK 60
46TRK26 59
46TRK42 62
46TRK46 63
46TRKE 58
46TRKE42 61
46TRKE56 64
501 106
5509019 45
75/150 154

AN075D 154
AN075DI 154
AN075DP 154
AN075R 154
AN075RP 154
AN100D 154
AN100DI 154
AN100DP 154
AN100R 154
AN100RP 154
AS075 154
AS100 154
AT100 154
AT75 154

B3 153
BAS12E 110
BC5 106
BC6 106
BJ-05 66
BL2 69
BL7 69
C-21-8000002 45
C-54-1300014 45
C-54-8000005 45
C-54-8000019 45
C802 90
C802PIT 90
C802-C 90
C804 90
CH-3A 67
CH-5 67
C-M-03000000 . . . 45
CMA35S 104
CMT32 104
CMT6 105
CT-S-0200002 45
CT-S-0500000 45

D1 68
D1E 68
D1P 68
D1T 68
D5 69

EG1505 147
EG1805 147
EG2009 147
EG2511 147

F001 121
F002 121
F003 121
F006 122
F007 122
F008 122
F010 122
F011 122
F015 122
F016 122
F017 122
F030 122
F054 122
F062 121
F063 121
FSC8 105

H0812HPVC 136
H1015PU 136
H6075125 153
H8100125 153
H816NBR 136
HIF2 163
HR0815HPVC 135
HR1015HPVC 135
HR1030HPVC 135
HS0810PU 137
HS0815PU 137

IF-1 126
IF-12 126
IF-13 127
IF-2 126
IF-21 126
IT250 141
IT250KD 141
IT250KIT 141
IT260 141
IT4250 141

MEU05 153

N3002E 78
N3003E 78
N3005 164
N30057 164
N3005L 164
N3006E 78
N3008 78
N3009 164
N3009R 164
N3010L 78
N3012E 78
N302 76
N30C4 165
N30C5 165
N30S1 165
N30S2 165
N31007 67
N3103 71
N3105 71
N3108 71
N3112 71
N3120 71
N3130 71
N3150 71
N31SC 109
N32007 34
N3203 72
N32030 72
N32032 72
N32033 72
N32035 72
N32036 73
N3205n 73
N3210n 73
N32205 89
N3322L 74
N3335L 74
N3405 88
N3406 88
N3407 88
N3410 88
N34S 89
N34S1 89
N3515T 80
N3520 80
N3520A 80
N3530 80
N3530A 80
N3550 80
N3550A 80
N3610 83
N36100E 82
N3612 83
N3612F 83
N3612JL 85
N36150E 82
N3615F 82
N3620 83
N3620AL 83
N3620F 82
N3620FL 83
N3620JL 85
N3620L 83
N3630 82
N3630A 82
N3630F 82
N3630L 83
N3645AL 83
N3650E 82
N3650F 82
N3675E 82
N36P 83
N3710 86
N3720 86
N3730 86
N37S 86
N3804 112
N3810 112
N3820 112
N38B05 113
N38B10 113
N38C043 113
N38C106 113
N38HPS 113
N38C10 113
N3P 113
N3P1 113
N3S 77
N3S1 77
N3S2 77
N3T750 89
N4007K 97
N4008 98
N402 75
N4120A-4T 6
N4120B-4T 9
N4120H1-4T 13
N4120H-4T 12
N4121A-4T 7
N4121B-4T 8
N4121H-4T 14
N4122A-5T 11
N4122H-5T 16
N4122H-6T 17
N4125-4.5T 10
N4125H-4.5T 15
N423 18
N423A 18
N433 18
N433A 18
N4601 67
N4M1 33
N4M4 33
N4M5 33
N5008 95
N5012 95
N502 75
N5025 95
N601 75
N631-3,5 27
N631L-3 26
N632-3,0 31
N633-3 32
N633-4,5 32
N634-4 28
N634-4,5 29
N635-4,5T 30
N802 75

NC100/360 129
NC100/480 129
NC150/480 129
NC200/480 129
NC200/650 129
NC25/220 129
NC270/650 130
NC270/830 130
NC500/1000-15 . . . 130
NC500/1200 130
NC500/1400 130
NCE100/360 133
NCE100/400 132
NCE100/400-220 . . 132
NCE100/520 132
NCE200/520 133
NCE200/660 133
NCE200/810 133
NCE300/1050 133
NCE300/810 133
NCE50/410V 132
NCEO100/400 134
NCEO50/210 134
NCEV300/810 133
ND1352 152
ND1660 152
ND25120 152
NF10E 102
NF12S 102
NF13P 102
NF15 102
NF22L 103
NF40 103
NG506W 70
NL1 107
NL2 107
NMSF 34
NMSR 34
NN1 165
NN2 165
NN3 165
NO1050 97
NO1100 97
NO2023 97
NO2120 94
NO2306 100
NO2308 100
NO2310 100
NO2348 100
NO2358 100
NO2401 94
NO2402 94
NO2403 94
NO2404 94
NO3400 94
NO4220 98
NO4221 98
NO5012 96
NO5020 96
NO5025 96
NP0134 145
NP0141 143
NP0234 145
NP0241 143
NP0388 143
NP0395 145
NP14068 142
NP14085 142
NP14085K 142
NP14100 142
NP14110 142
NP16130 142
NP18250 142
NP18360 142
NP2511 143
NP2621 143
NP3020 145
NP3025K 143
NP3403 143
NP4236 144
NP4256 144
NP4705 144
NP4743 144
NP5066 144
NP5067 145
NP6010 144
NP7013 146
NP7114 146
NP7117 146
NP7314 146
NP7320 146
NP7415 146
NP7418 146
NP7708 146
NP7710 146
NP8002 138
NP8102 138
NP8104 138
NP8212 138
NP8214 138
NP8232 139
NP8234 139
NP8312 138
NP8314 138
NP8412 138
NP8414 138
NP8415 138
NP8434 139
NP8534 139
NP9001 149
NP9002 149
NP9004 149
NR6 108
NR6H 108
NS1K 158
NS2 158
NS3 158
NS4 159
NS9 159
NSP10 160
NSP20 160
NSP28 160
NT1721 66
NTF1 105
NTF2 105
NTF3 105
NTR01 66
NTR02 66
NW150 161
NW20 161
NW90 161

OIL15 100
OIL8 100

PUL 116
PUL2 116
PUL4 116
PULM 116

S001 162
S1N 123
S2 123
SC1 109

T1 157
T3 157
T5N 157
T5P 157
T6N 157
T6P 157
T7N 157
T7P 157
TB-J-0100000 66
TB-J-0300000 66
Ti1 149
TI11D 148
Ti1L 149
Ti2 149
Ti3 149
Ti4 149
Ti4L 149

V1 65
V1P 65
V2 65
V3 65
V4 65

WA160 114
WA200 114
WMI161 115
WMI181 115
WMI201 115
WS1 122
WS10 120
WS4 117
WS5 118
WS6 118
WS9 119
WSA1 121
WSA15 150
WSA20 150
WSA8 150
WSB450 151
WSB700 151
WSC30 150
WSC35 150
WSC70 150
WSB1000 151
WSB160 151
WSB180 151
WSB240 151
WSB360 151
WSB540 151
WSB800 151
WT200 116

X000053 45

Тел.: +7 499 444 34 60
www.nordberg-opt.ru